DOCUMENTACIÓN TÉCNICA

Línea Entre mares

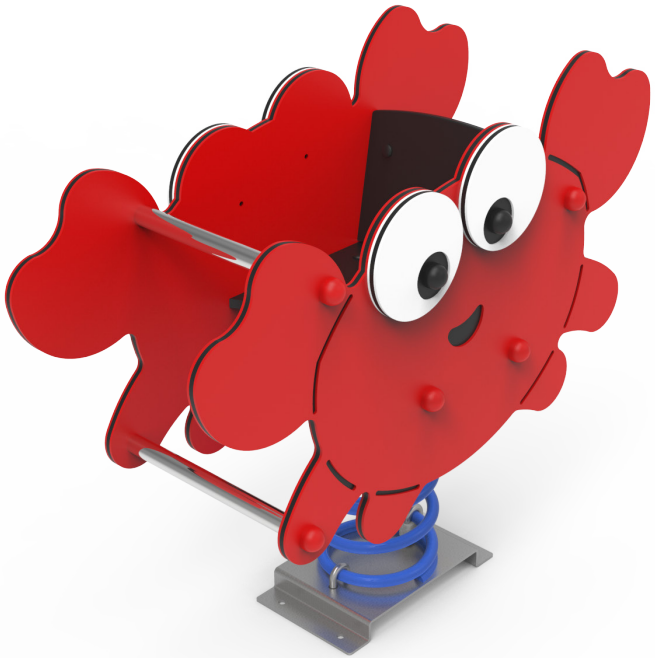

Ref.: MARMDP02-I

Muelle doble panel “Cangrejo” inclusivo

UNE EN 1176-1:2018
UNE EN 1176-6:2018

Altura libre de caída: 0,50 m
Edad recomendada de uso: a partir de 3 años
Componentes plásticos: Polietileno de alta densidad con protección UV
Muelle termolacado con antipinzamiento
Componentes metálicos galvanizados
Tornillería protegida con tapones de polipropileno

ALZADO

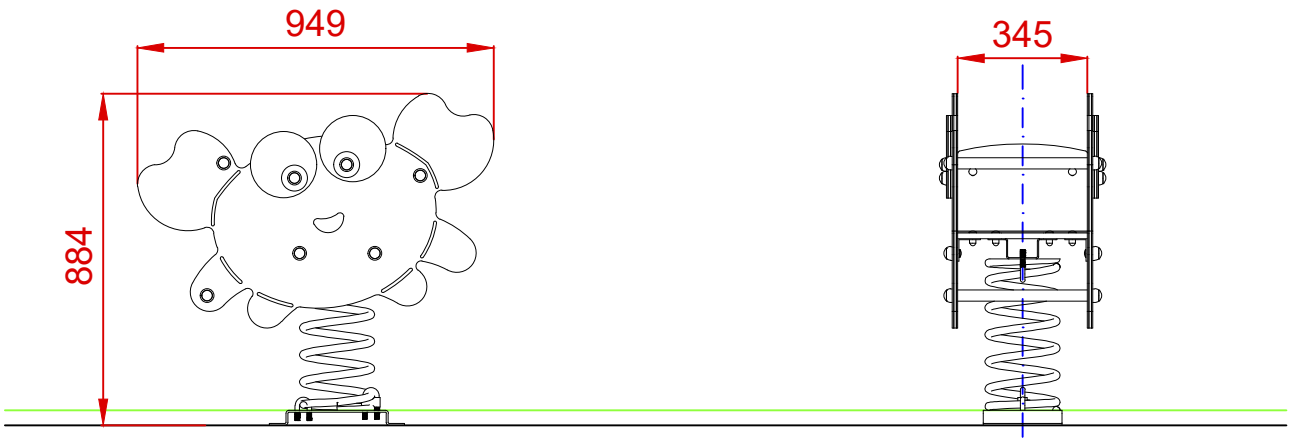

PERFIL

PLANTA

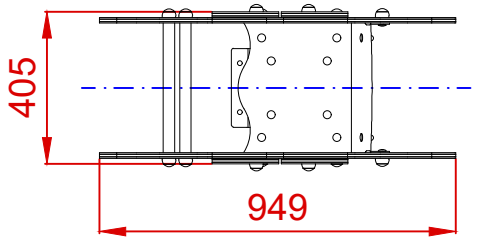

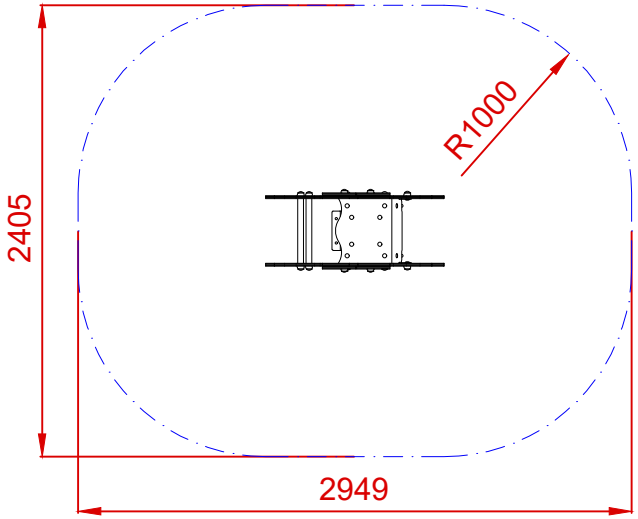

ÁREA DE SEGURIDAD
Superficie= 6,24 m2
E:1/2

Dibujado		PLANO 1 VISTAS GENERALES	Ref: MARMDP02-I
Revisado			
Aprobado			
Descripción: MUELLE DOBLE PANEL "CANGREJO" INCLUSIVO		Escala:	Nº Hoja 2/4
		Fecha: 11/02/2020	

DETALLES CIMENTACIÓN

ESQUEMA DE CIMENTACIÓN EN ARENA

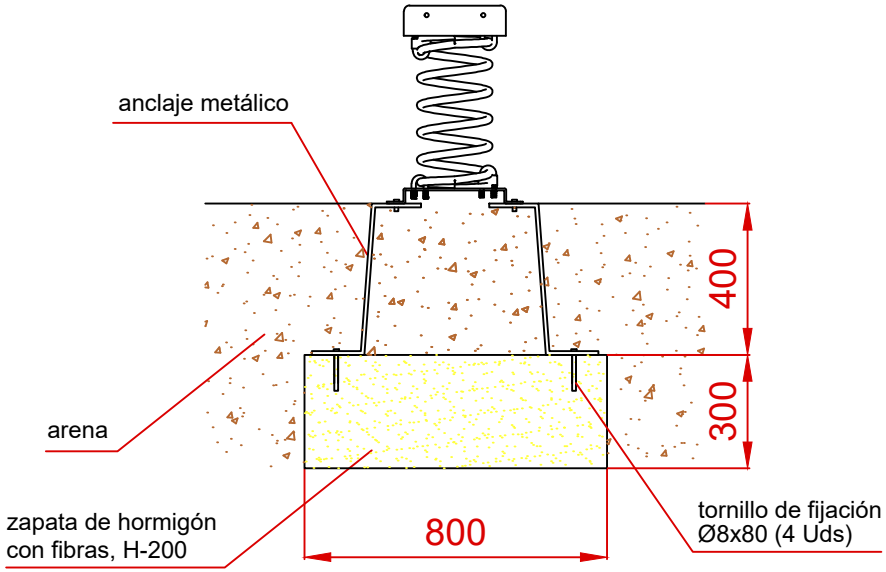

ESQUEMA DE CIMENTACIÓN EN HORMIGÓN

Detalle de sujeción de espirro metálico

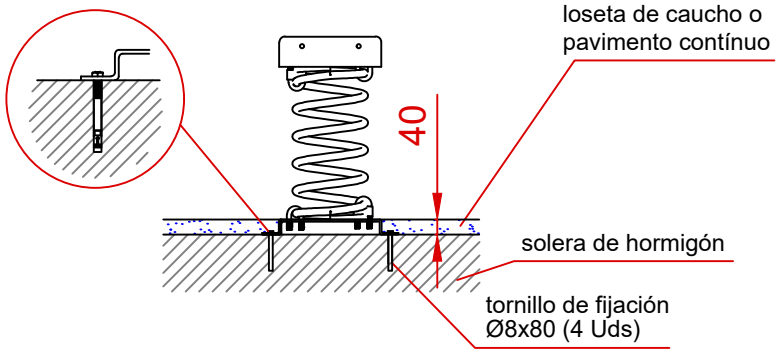

PLANTA

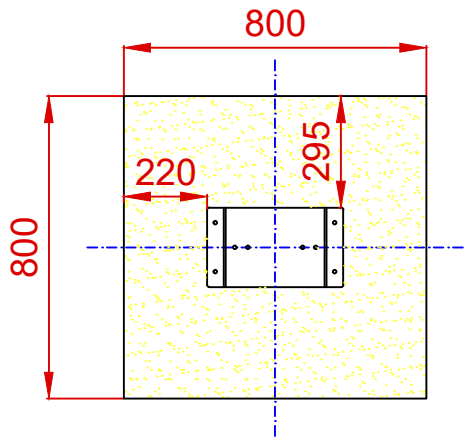

Dibujado		PLANO 2 CIMENTACIÓN Y ANCLAJES	Ref: MARMDP02-I
Revisado			
Aprobado			
Descripción: MUELLE DOBLE PANEL "CANGREJO" INCLUSIVO		Escala:	Nº Hoja 3/4
		Fecha: 11/02/2020	

ALZADO

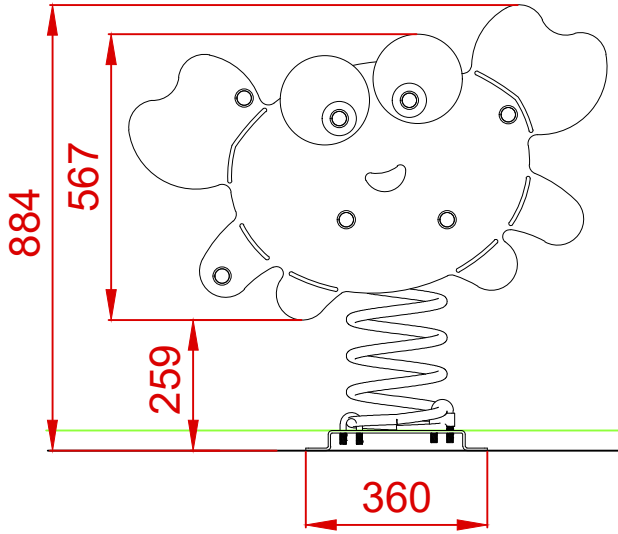

PERFIL

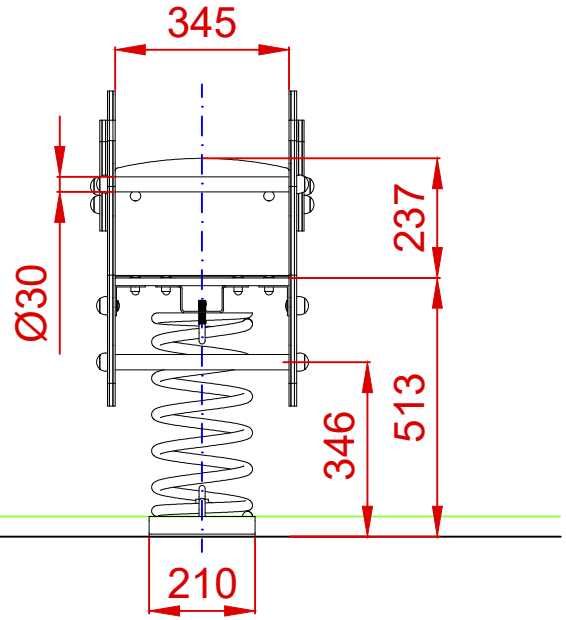

PLANTA

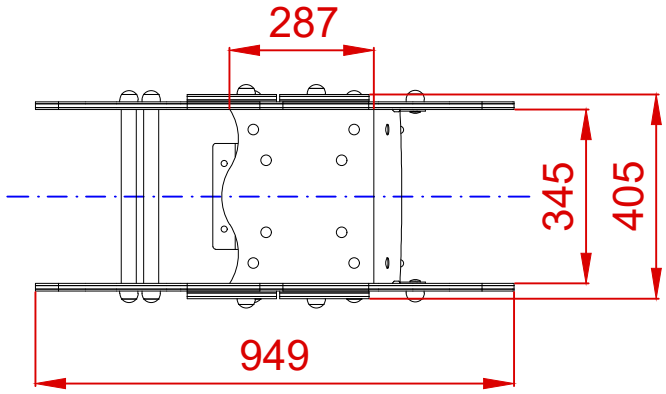

Dibujado		PLANO 3 VISTAS DE DETALLE	Ref: MARMDP02-I
Revisado			
Aprobado			
Descripción: MUELLE DOBLE PANEL "CANGREJO" INCLUSIVO		Escala:	Nº Hoja 4/4
		Fecha: 11/02/2020	