DOCUMENTACIÓN TÉCNICA

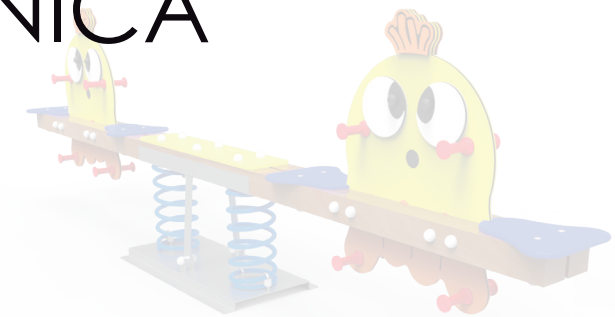

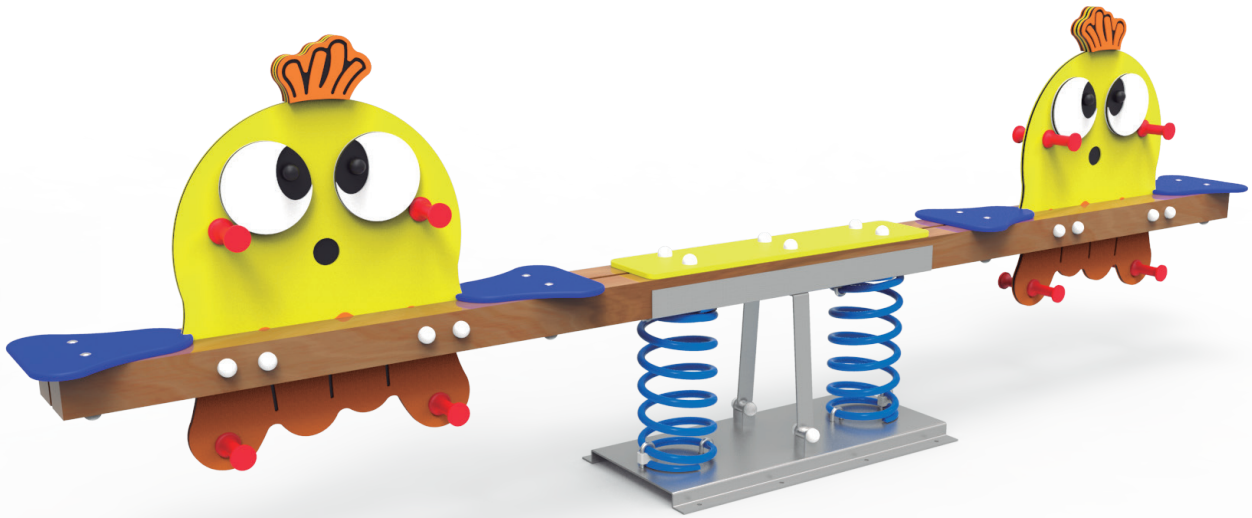

Ref.: BLOC02

Balancín “Medusa” 4 plazas

UNE EN 1176-1:2018
UNE EN 1176-6:2018

Altura libre de caída: 0,52 m
Edad recomendada de uso: de 3 a 9 años
Muelles con antipinzamiento
Componentes plásticos: Polietileno de alta densidad con protección UV
Muelle termolacado
Tornillería protegida con tapones de polipropileno
Componentes metálicos galvanizados

ALZADO

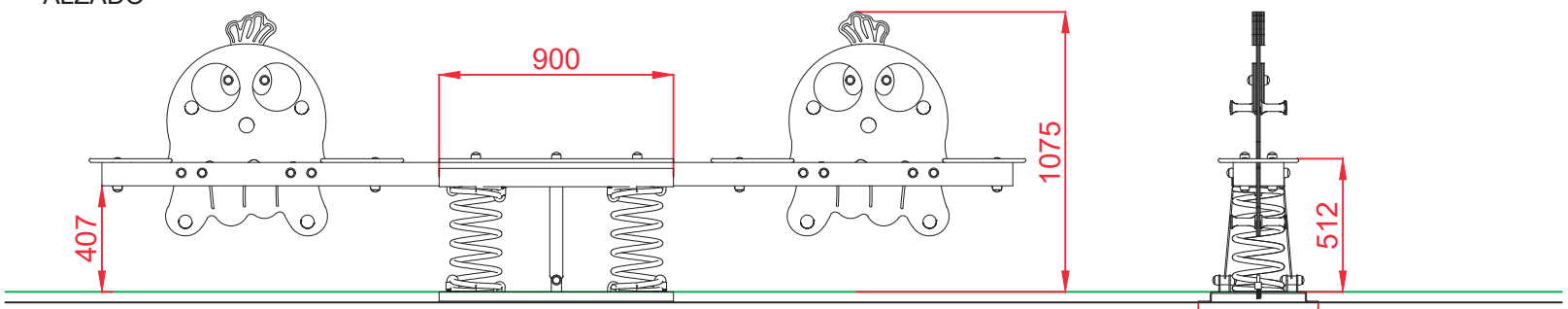

PERFIL

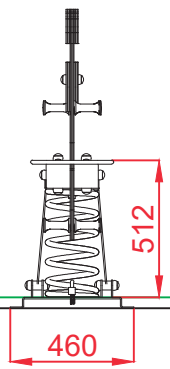

ÁREA DE SEGURIDAD
Superficie=12,92 m2
E:1/2

PLANTA

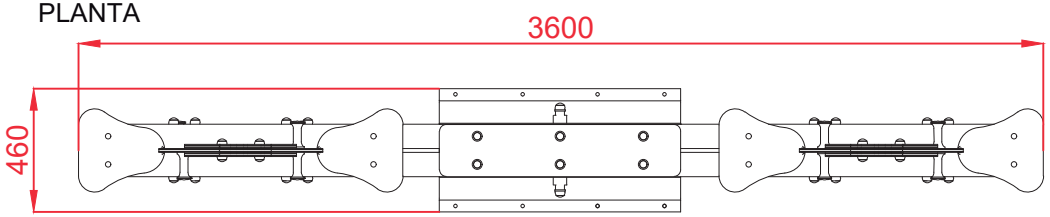

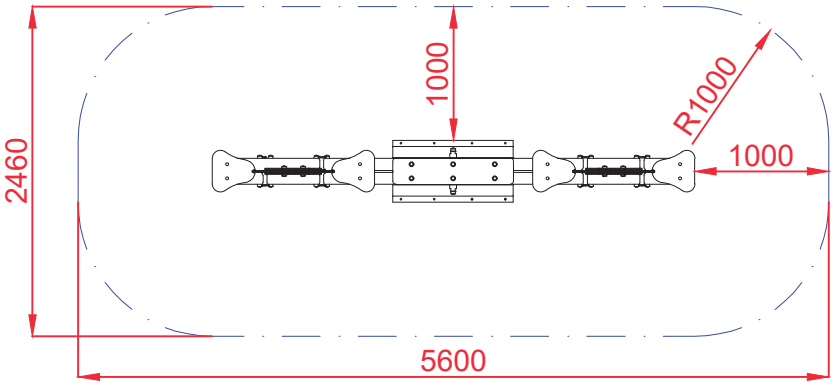

Dibujado		PLANO 1 VISTAS GENERALES	Ref: BLOC02
Revisado			
Aprobado			
Descripción: BALANCÍN "MEDUSA" 4 PLAZAS		Escala:	Nº Hoja 2/4
		Fecha: 20/11/2016	

DETALLES CIMENTACIÓN

ESQUEMA DE CIMENTACIÓN
EN ARENA

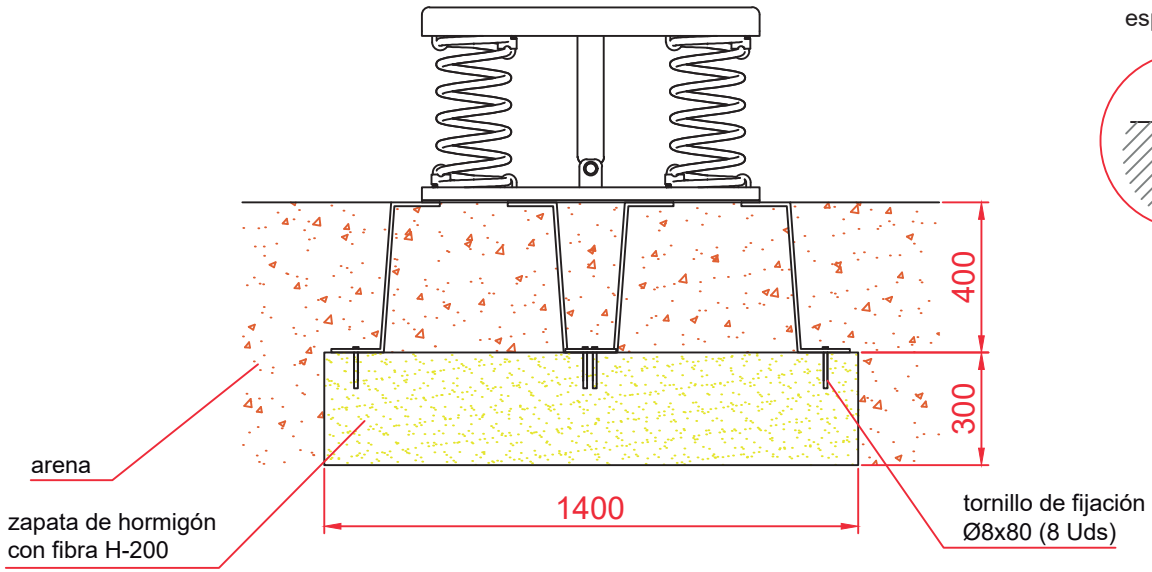

ESQUEMA DE CIMENTACIÓN
EN HORMIGÓN

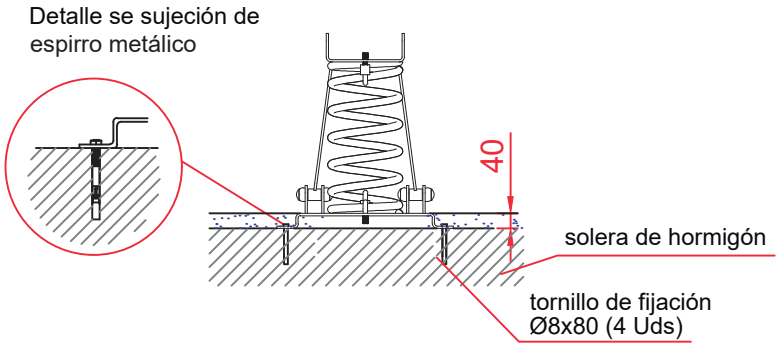

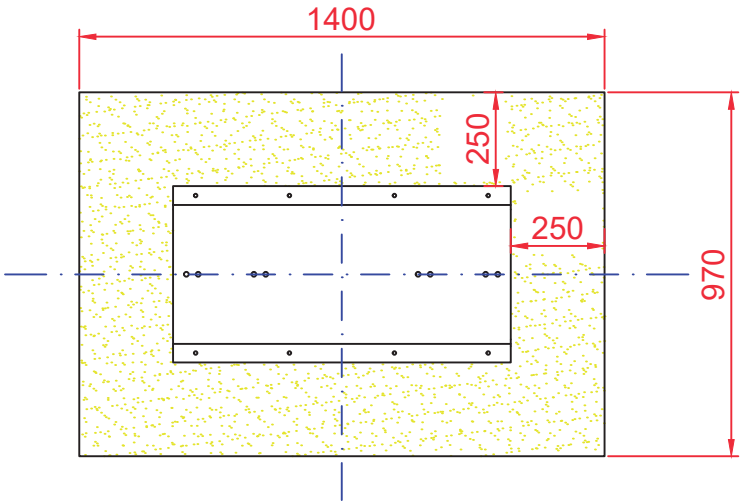

Dibujado		PLANO 2 CIMENTACIÓN Y ANCLAJES	Ref: BLOC02
Revisado			
Aprobado			
Descripción: BALANCÍN "MEDUSA" 4 PLAZAS		Escala:	Nº Hoja 3/4
		Fecha: 20/11/2019	

ALZADO

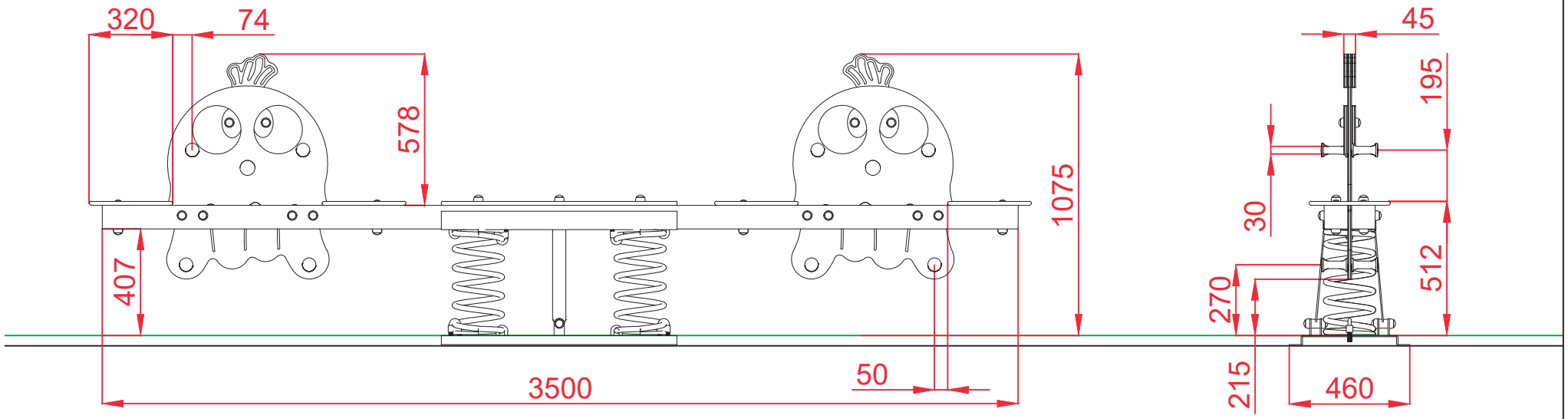

PERFIL

PLANTA

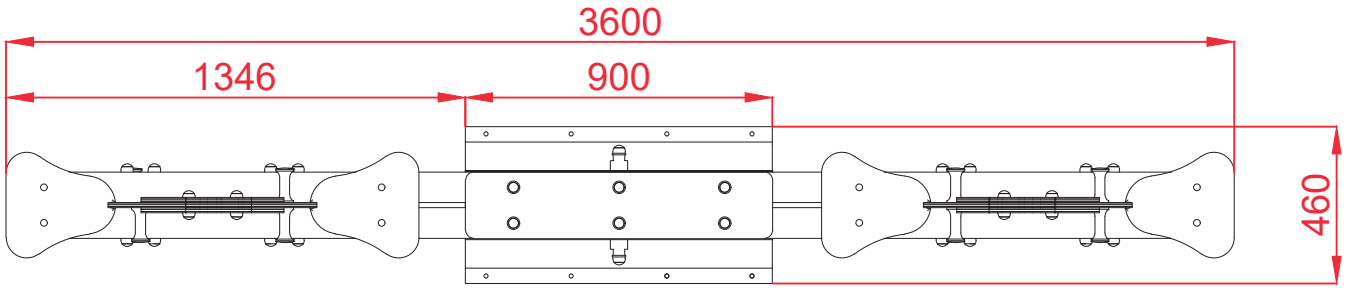

Dibujado		PLANO 3 VISTAS DE DETALLE	Ref: BLOC02
Revisado			
Aprobado			
Descripción: BALANCÍN "MEDUSA" 4 PLAZAS		Escala:	Nº Hoja 4/4
		Fecha: 20/11/2019	