DOCUMENTACIÓN TÉCNICA

Ref.: TBG08

Tobogán "Quípar Baby"

UNE-EN 1176 -1:2018
UNE-EN 1176 -3:2018

Altura libre de caída: 0,6 m
Edad recomendada de uso: de 0 a 3 años
Componentes plásticos: Polietileno de alta densidad con protección UV
Rampa de tobogán: acero inoxidable
Tubo superior: acero inoxidable
Tornillería protegida con tapones de polipropileno
Madera de pino tratada en autoclave Nivel IV

ALZADO

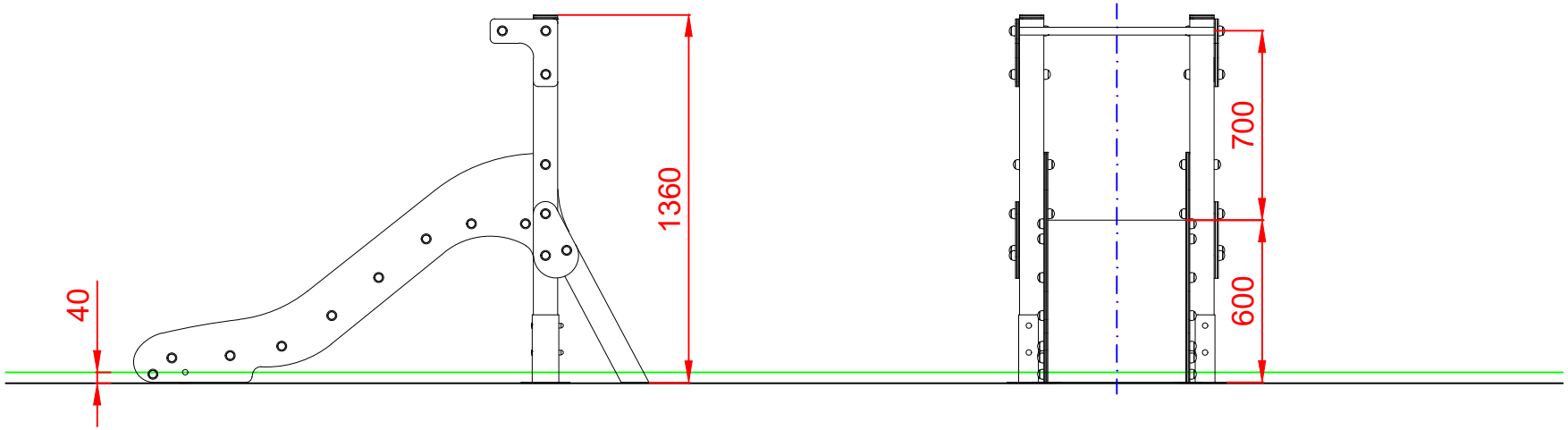

PERFIL

PLANTA

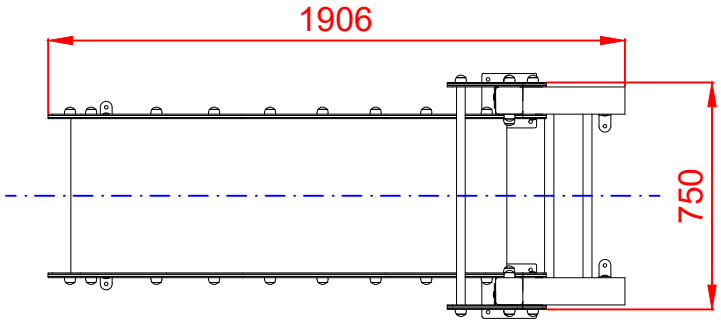

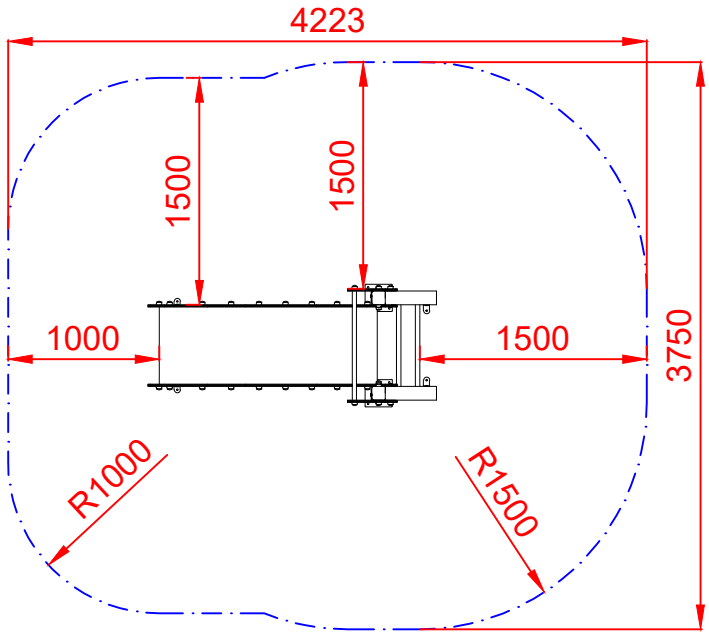

ÁREA DE SEGURIDAD
Superficie= 14,05 m²
E:1/2

Dibujado		PLANO 1 VISTAS GENERALES	Ref: TBG08
Revisado			
Aprobado			
Descripción: TOBOGÁN "QUÍPAR BABY"		Escala:	Nº Hoja 2/3
		Fecha: 23/12/2021	

DETALLES CIMENTACIÓN

ESQUEMA DE CIMENTACIÓN
EN ARENA

E: 2/1

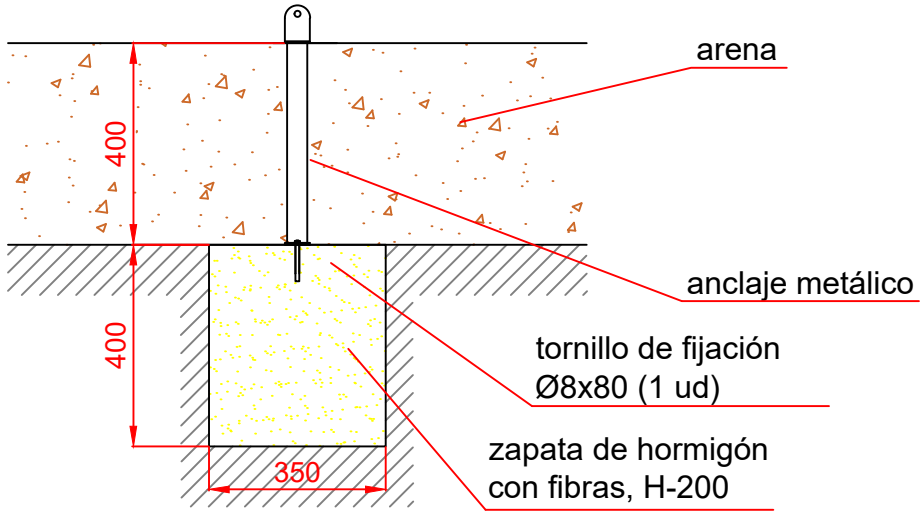

PLANTA CIMENTACIÓN

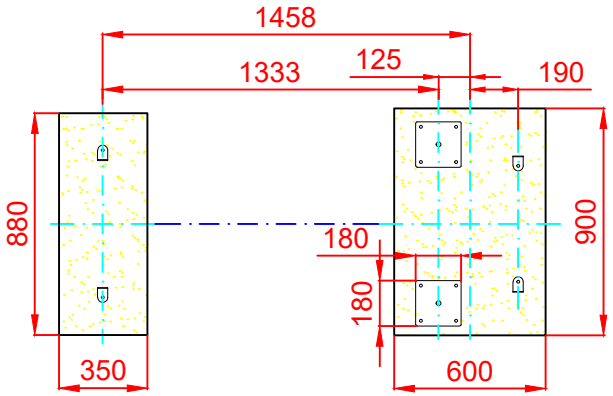

ESQUEMA DE CIMENTACIÓN
EN HORMIGÓN

E: 2/1

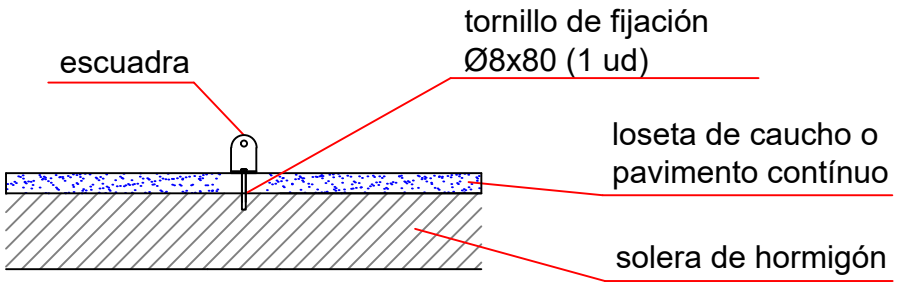

Dibujado		PLANO 2 CIMENTACIÓN Y ANCLAJES	Ref: TBG08
Revisado			
Aprobado			
Descripción: TOBOGÁN "QUÍPAR BABY"		Escala:	Nº Hoja 3/3
		Fecha: 23/12/2021	