DOCUMENTACIÓN TÉCNICA

Ref.: MINI-05

Torre Mini “MINI 05”

UNE EN 1176-1:2018
UNE EN 1176-3:2018

Altura libre de caída: 0,90 m
Edad recomendada de uso: a partir de 3 años
Madera de pino tratada en autoclave Nivel IV
Componentes plásticos: Polietileno de alta densidad con protección UV
Componentes metálicos galvanizados
Tobogán con rampa de acero inoxidable
Tubos de barrera de acero inoxidable
Tornillería protegida con tapones de polipropileno

ALZADO

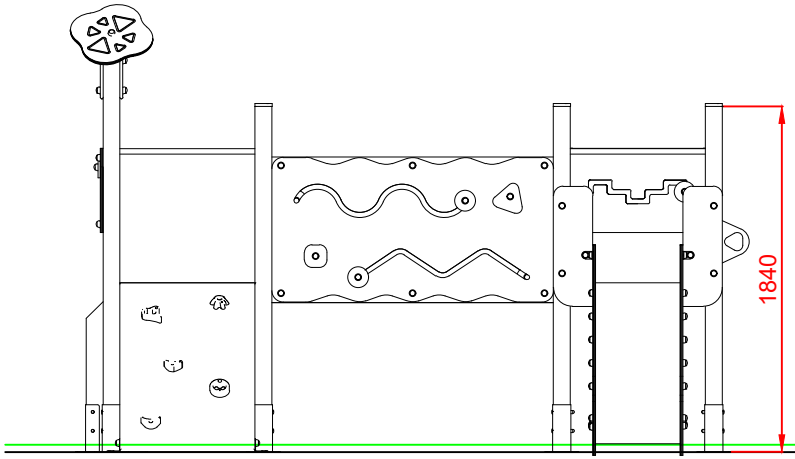

PERFIL IZQUIERDO

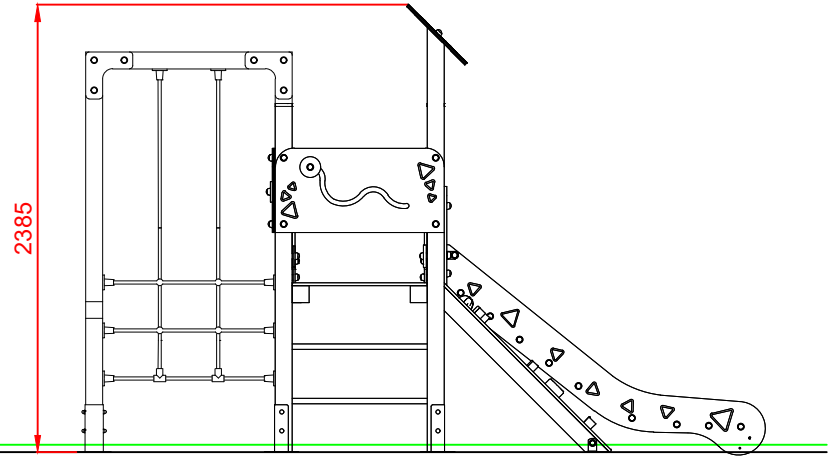

PLANTA

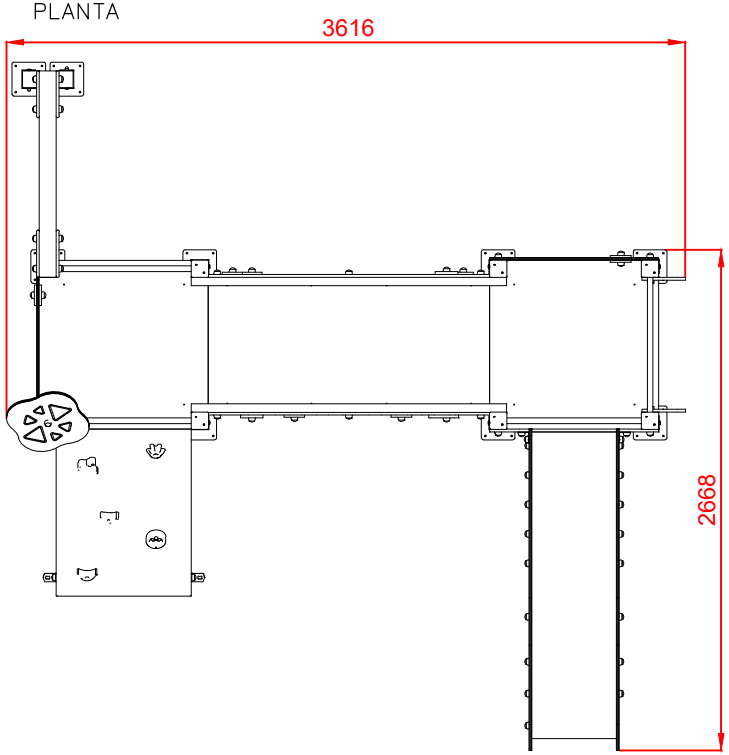

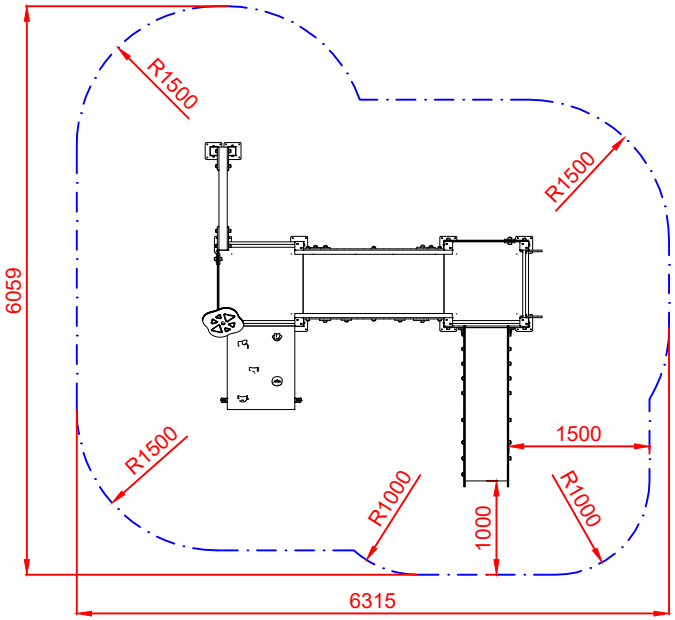

ÁREA DE SEGURIDAD
Superficie= 31,67 m2
E:1/2

Dibujado		PLANO 1 VISTAS GENERALES	Ref: MINI-05
Revisado			
Aprobado			
Descripción: TORRE MINI 05		Escala:	Nº Hoja 2/4
		Fecha: 28/08/2019	

DETALLES CIMENTACIÓN

ESQUEMA DE CIMENTACIÓN EN ARENA

E: 2/1

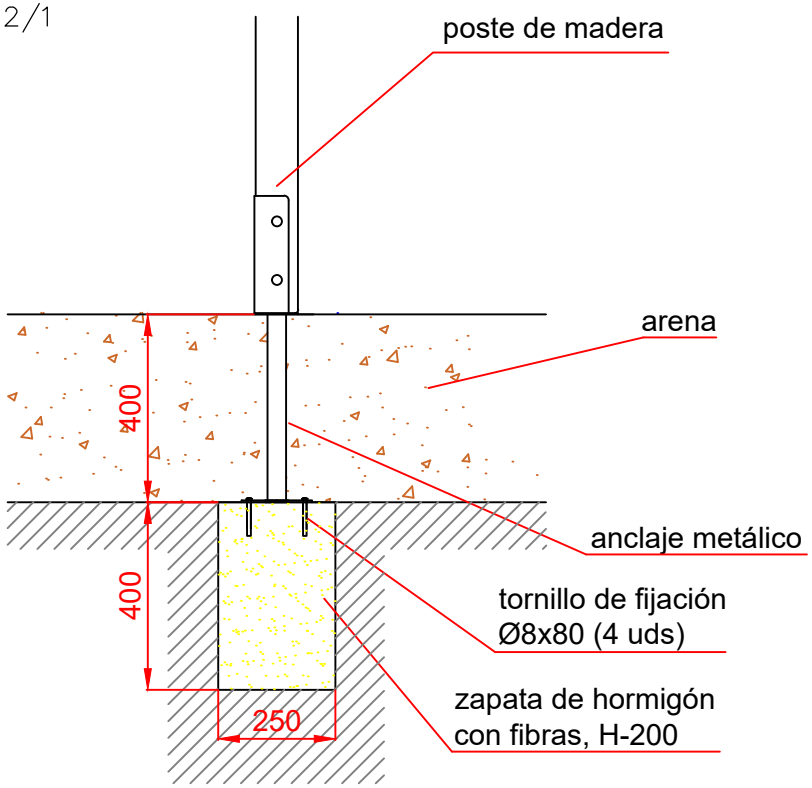

ESQUEMA DE CIMENTACIÓN EN HORMIGÓN

E: 2/1

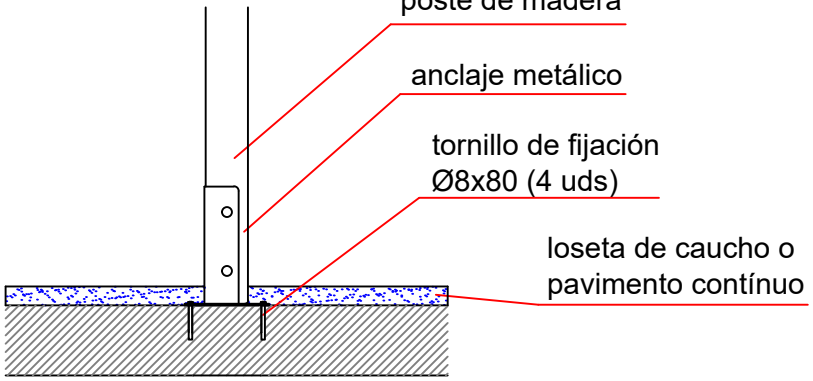

PLANTA CIMENTACIÓN

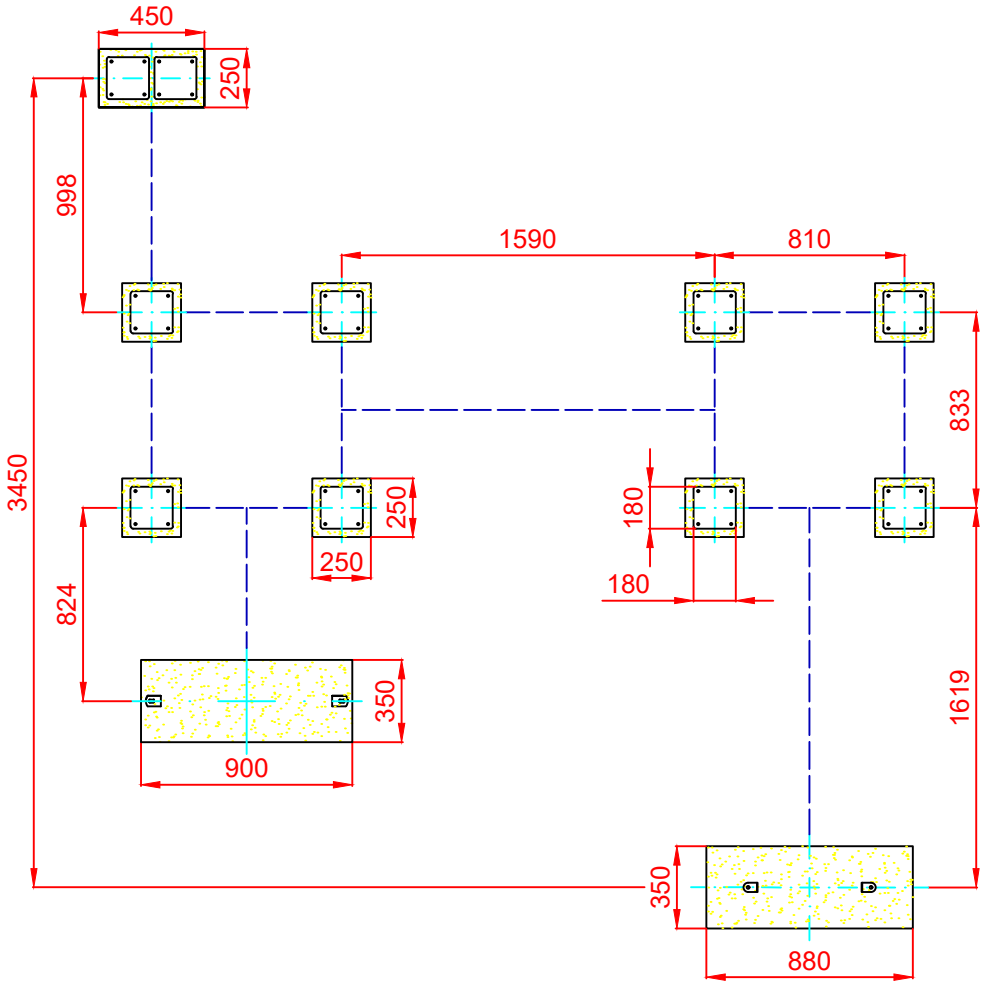

Dibujado		PLANO 2 CIMENTACIÓN Y ANCLAJES	Ref: MINI-05
Revisado			
Aprobado			
Descripción: TORRE MINI 05	Escala:	Nº Hoja 2/4	
	Fecha: 28/08/2019		

ALZADO

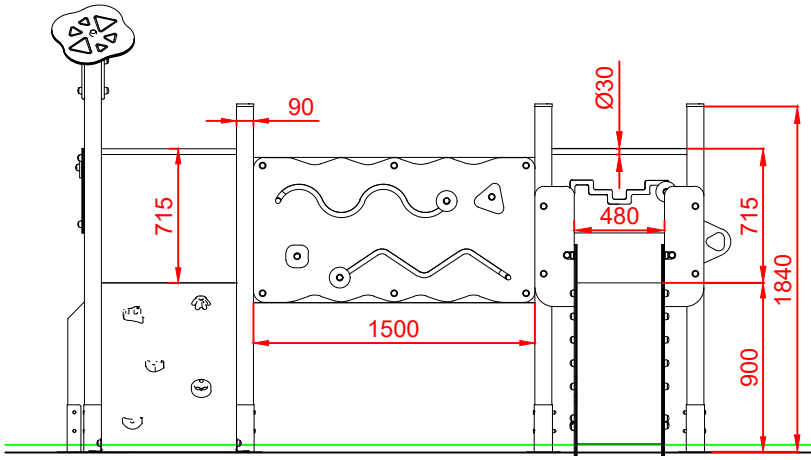

PERFIL IZQUIERDO

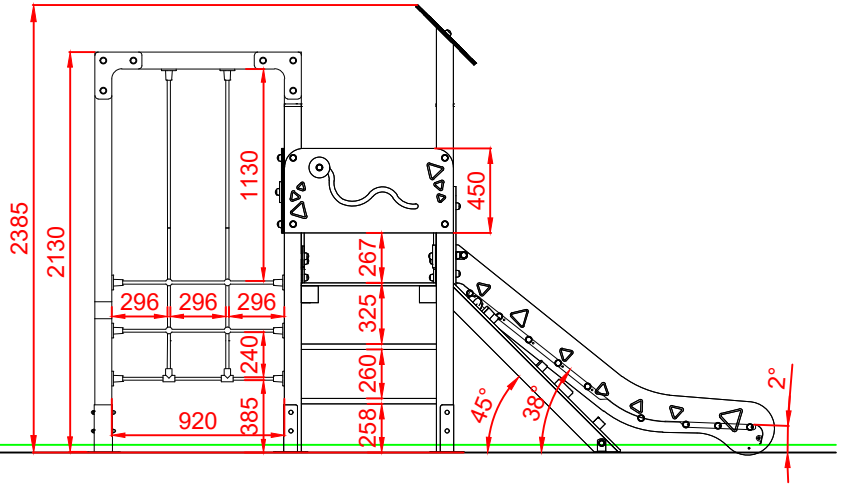

PLANTA

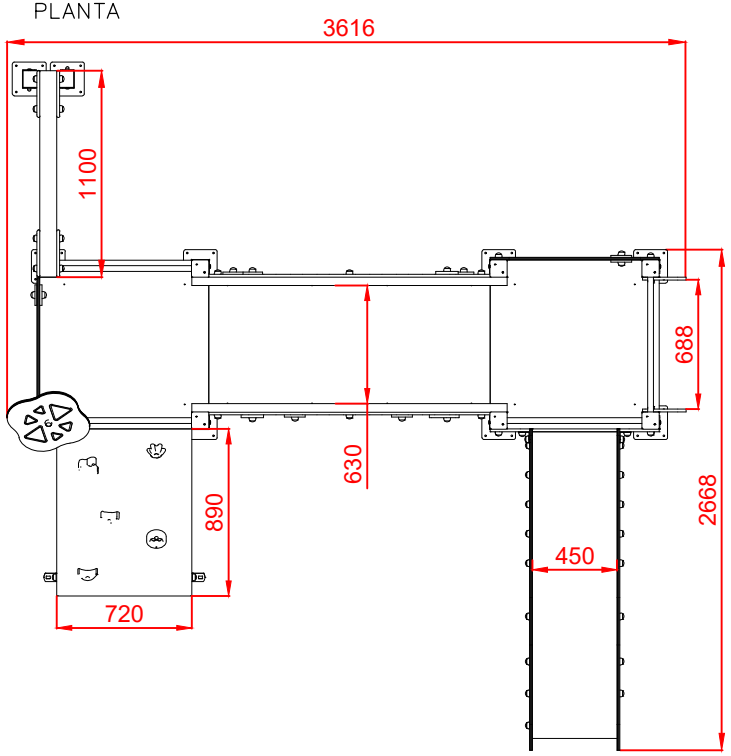

Dibujado		PLANO 3 VISTAS DE DETALLE	Ref: MINI-05
Revisado			
Aprobado			
Descripción: TORRE MINI 05		Escala:	Nº Hoja 2/4
		Fecha: 28/08/2019	