DOCUMENTACIÓN TÉCNICA

Ref.: MINMAC02

Torre Mini “Macedonia 02”

UNE EN 1176-1:2018
UNE EN 1176-2:2018
UNE EN 1176-3:2018

Altura libre de caída: 0,90 m
Edad recomendada de uso: a partir de 3 años
Madera de pino tratada en autoclave Nivel IV
Componentes plásticos: Polietileno de alta densidad con protección UV
Componentes metálicos galvanizados
Tobogán con rampa de acero inoxidable
Tubos de barrera de acero inoxidable
Tornillería protegida con tapones de polipropileno
Asiento plano

ALZADO

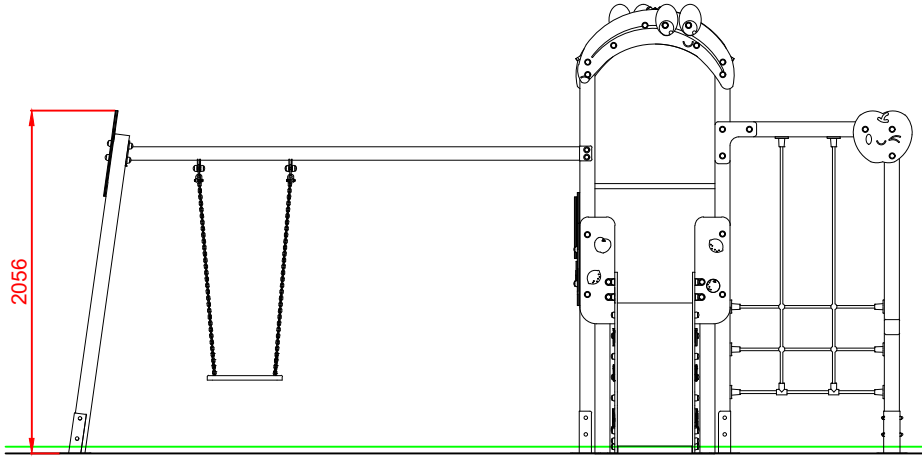

PERFIL IZQUIERDO

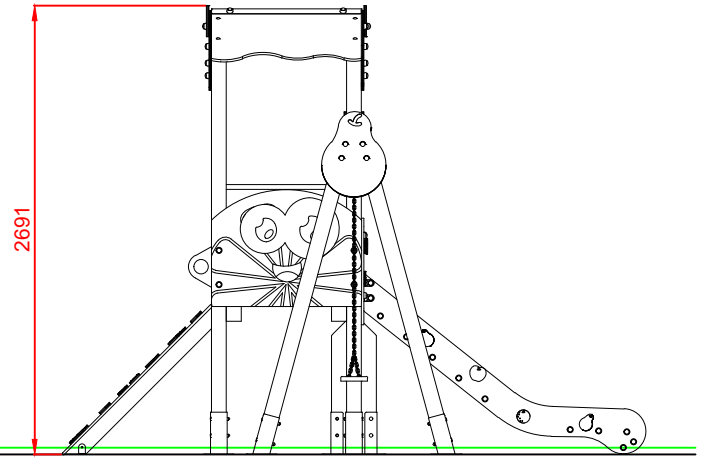

PLANTA

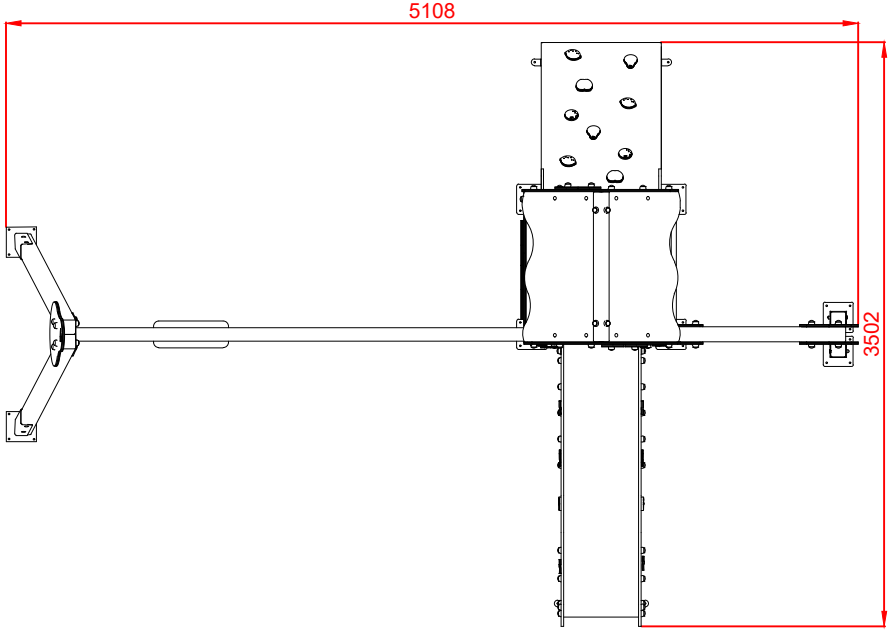

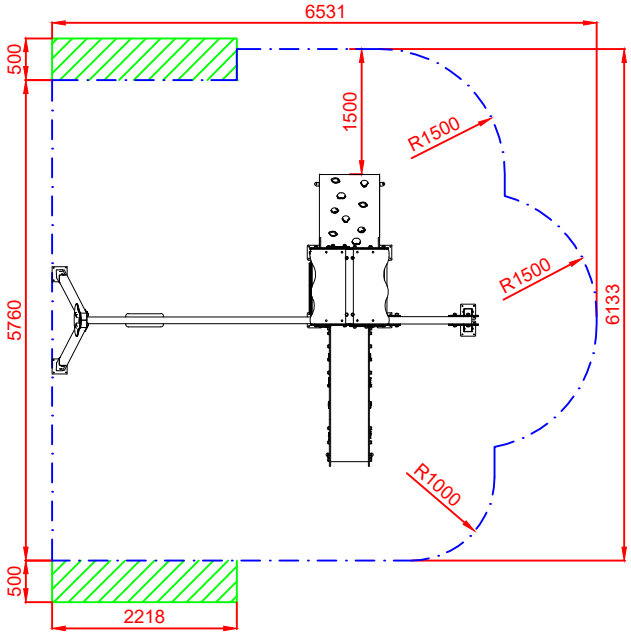

ÁREA DE SEGURIDAD
Superficie= 34,05 m2
E:1/2

Dibujado		PLANO 1 VISTAS GENERALES	Ref: MINMAC02
Revisado			
Aprobado			
Descripción: TORRE MINI "MACEDONIA 02"		Escala:	Nº Hoja 2/4
		Fecha: 10/09/2019	

DETALLES CIMENTACIÓN

ESQUEMA DE CIMENTACIÓN EN ARENA

E: 2/1

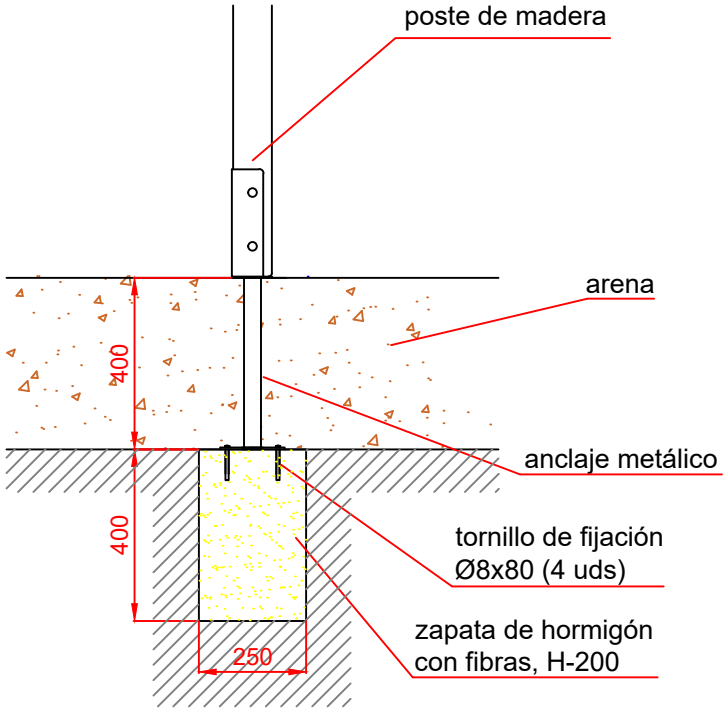

PLANTA CIMENTACIÓN

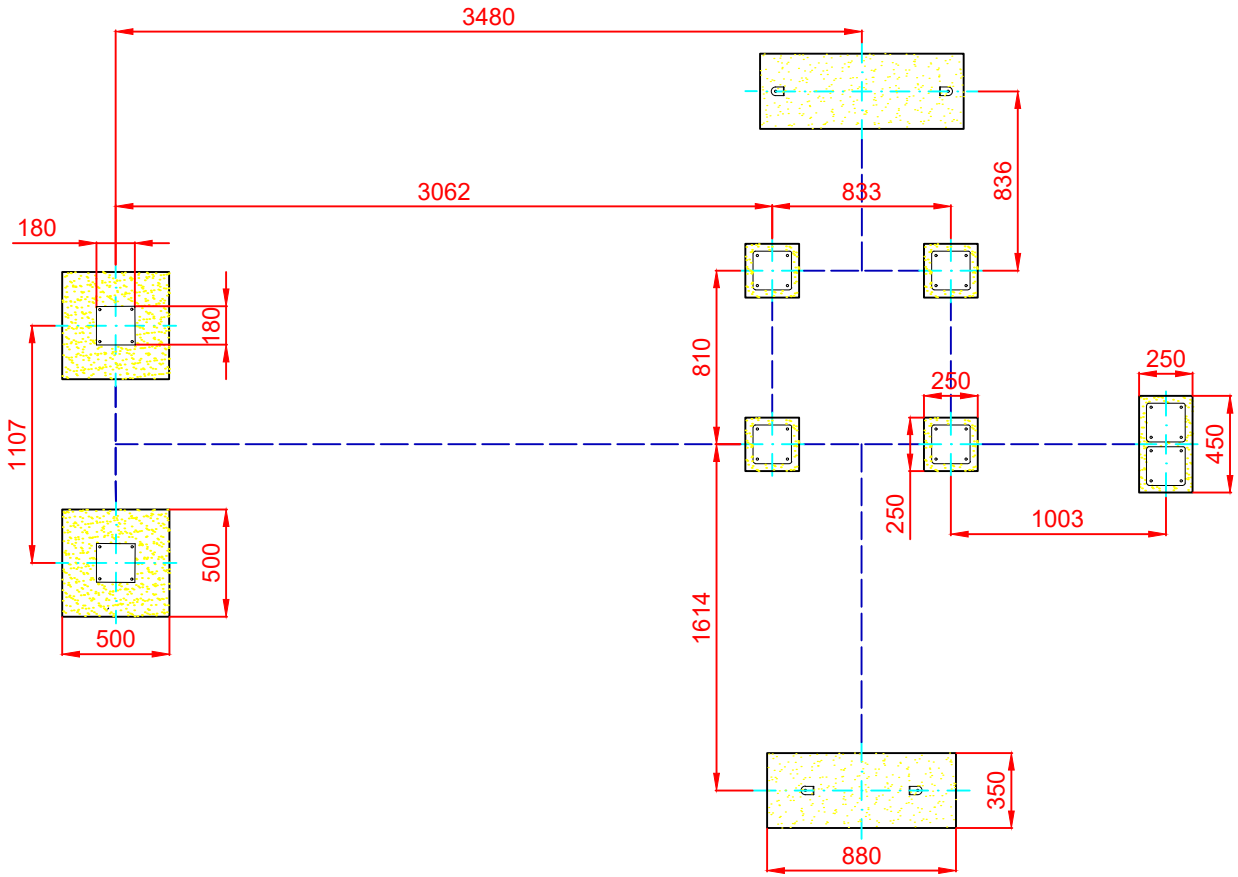

ESQUEMA DE CIMENTACIÓN EN HORMIGÓN

E: 2/1

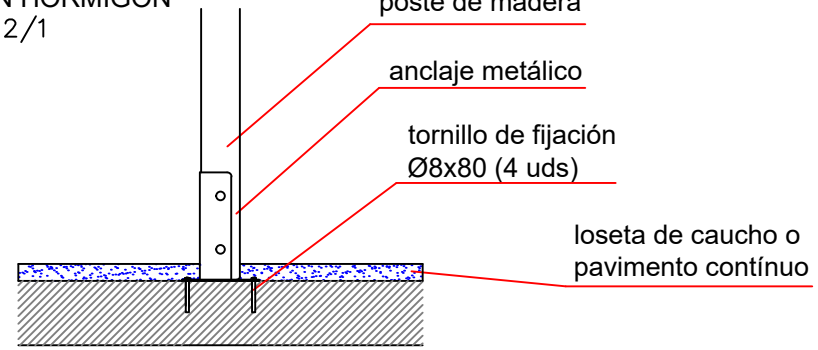

Dibujado		PLANO 2 CIMENTACIÓN Y ANCLAJES	Ref: MINMAC02
Revisado			
Aprobado			
Descripción: TORRE MINI "MACEDONIA 02"		Escala:	Nº Hoja 2/4
		Fecha: 10/09/2019	

ALZADO

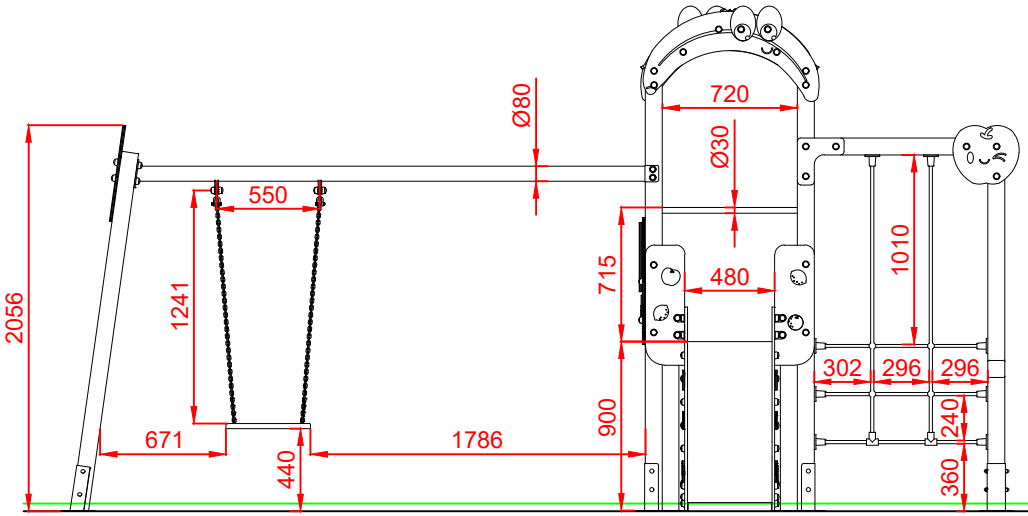

PERFIL IZQUIERDO

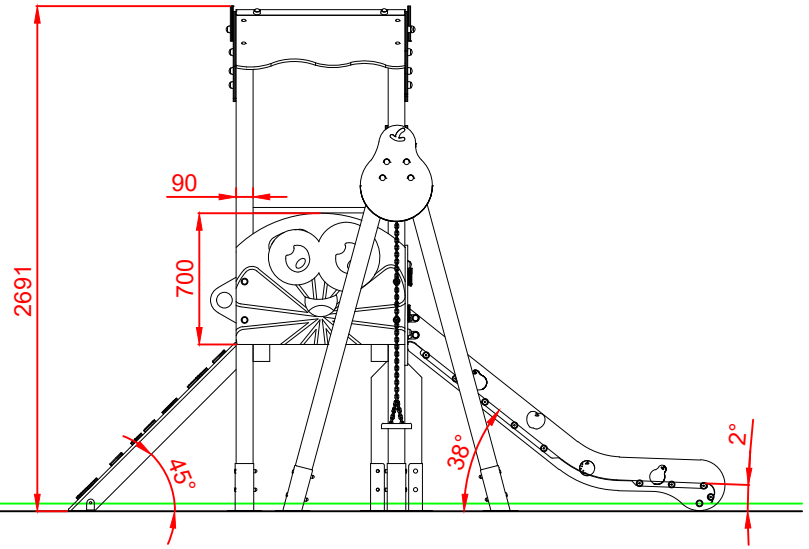

PLANTA

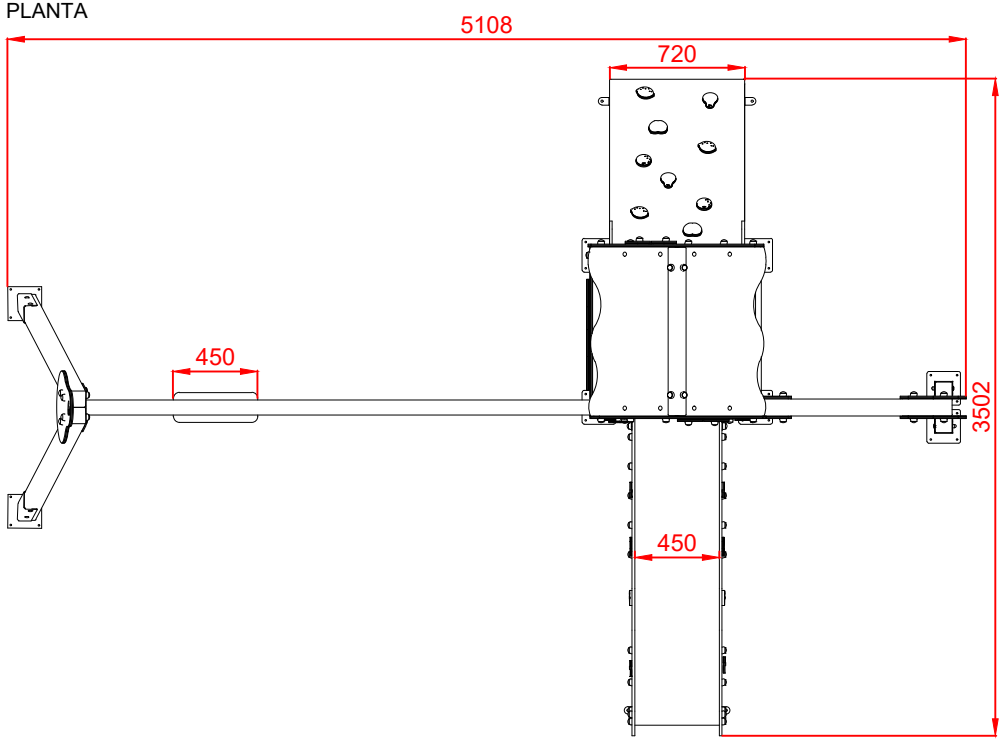

Dibujado		PLANO 3 VISTAS DE DETALLE	Ref: MINMAC02
Revisado			
Aprobado			
Descripción: TORRE MINI "MACEDONIA 02"		Escala:	Nº Hoja 2/4
		Fecha: 10/09/2019	