DOCUMENTACIÓN TÉCNICA

Ref.: SPTMXT02PP

Maxi Torre "BEISBOL" Doble Plano

UNE EN 1176-1:2018
UNE EN 1176-2:2018
UNE EN 1176-3:2018

Altura libre de caída: 1,36 m
Edad recomendada de uso: a partir de 3 años
Madera de pino tratada en autoclave Nivel IV
Componentes plásticos: Polietileno de alta densidad con protección UV
Componentes metálicos galvanizados
Tobogán con rampa de acero inoxidable
Tubos de barrera de acero inoxidable

ALZADO

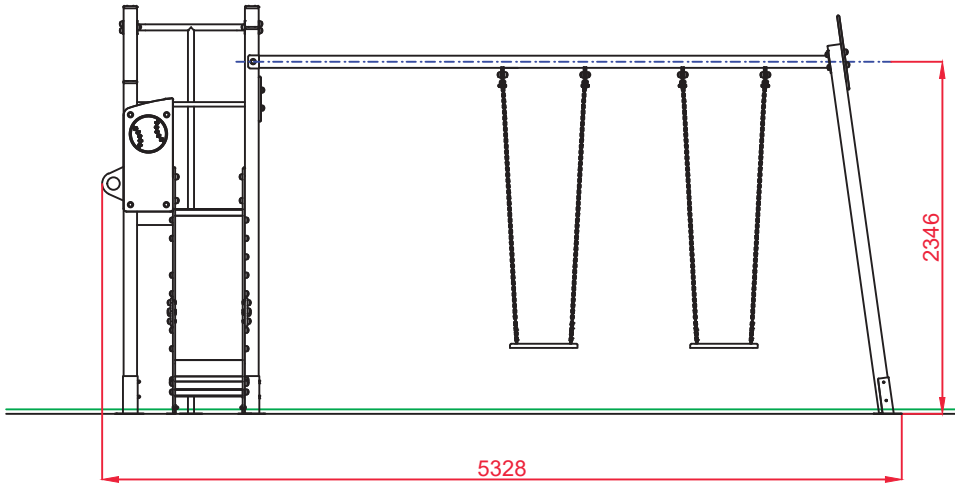

PERFIL IZQUIERDO

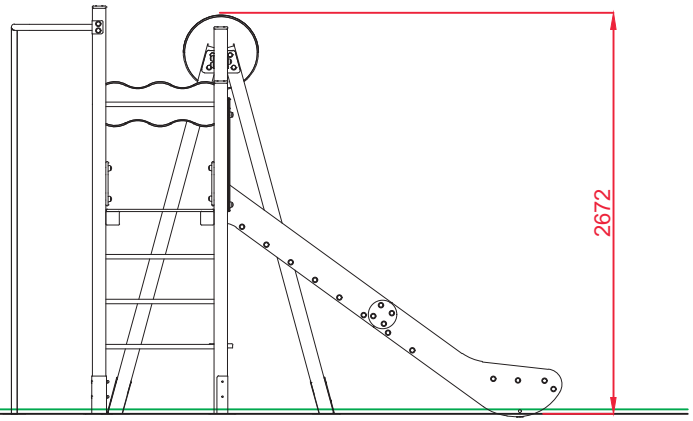

PLANTA

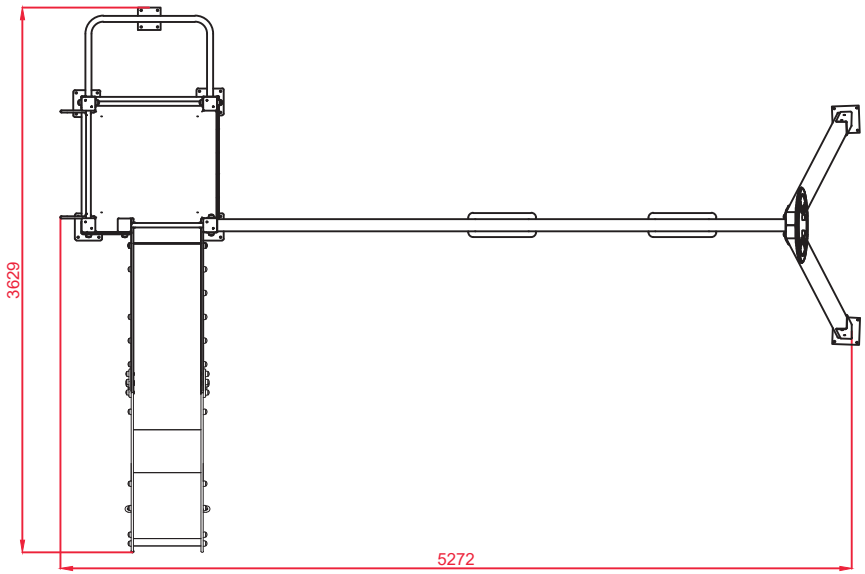

ÁREA DE SEGURIDAD
Superficie= 41,7 m2
E:1/2

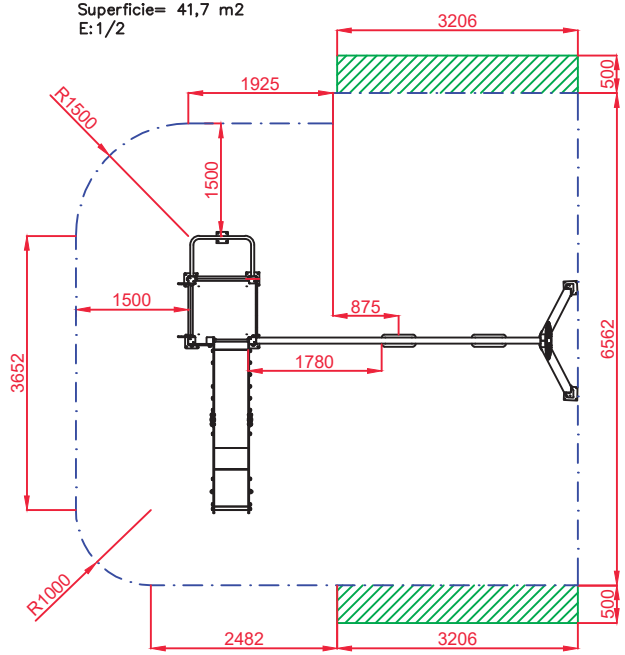

Dibujado		PLANO 1 VISTAS GENERALES	Ref: SPTMXT02PP
Revisado			
Aprobado			
Descripción: MAXI TORRE "BEISBOL"		Escala:	Nº Hoja 2/4
		Fecha: 22/07/2019	

DETALLES CIMENTACIÓN

ESQUEMA DE CIMENTACIÓN
EN ARENA

E: 2/1

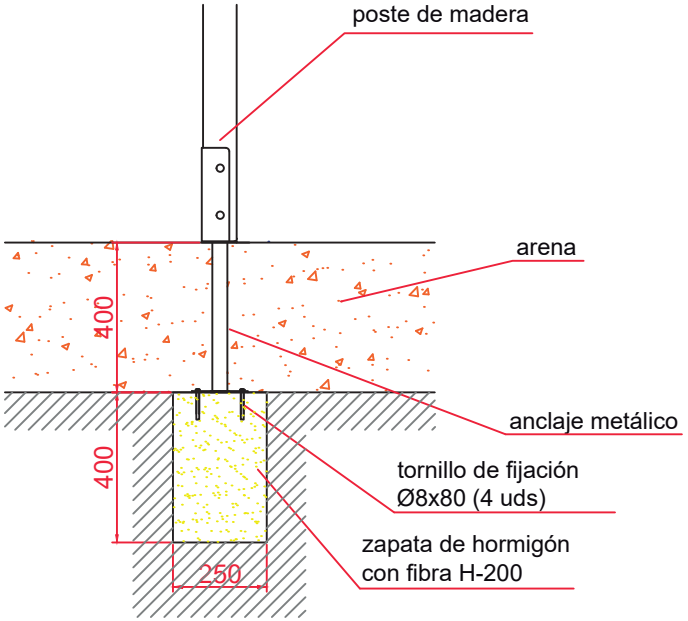

ESQUEMA DE CIMENTACIÓN
EN HORMIGÓN

E: 2/1

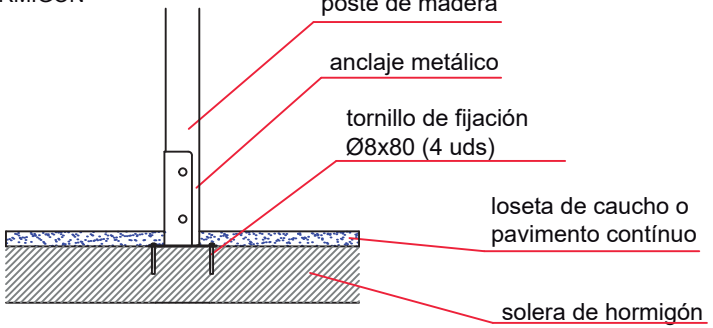

PLANTA CIMENTACIÓN

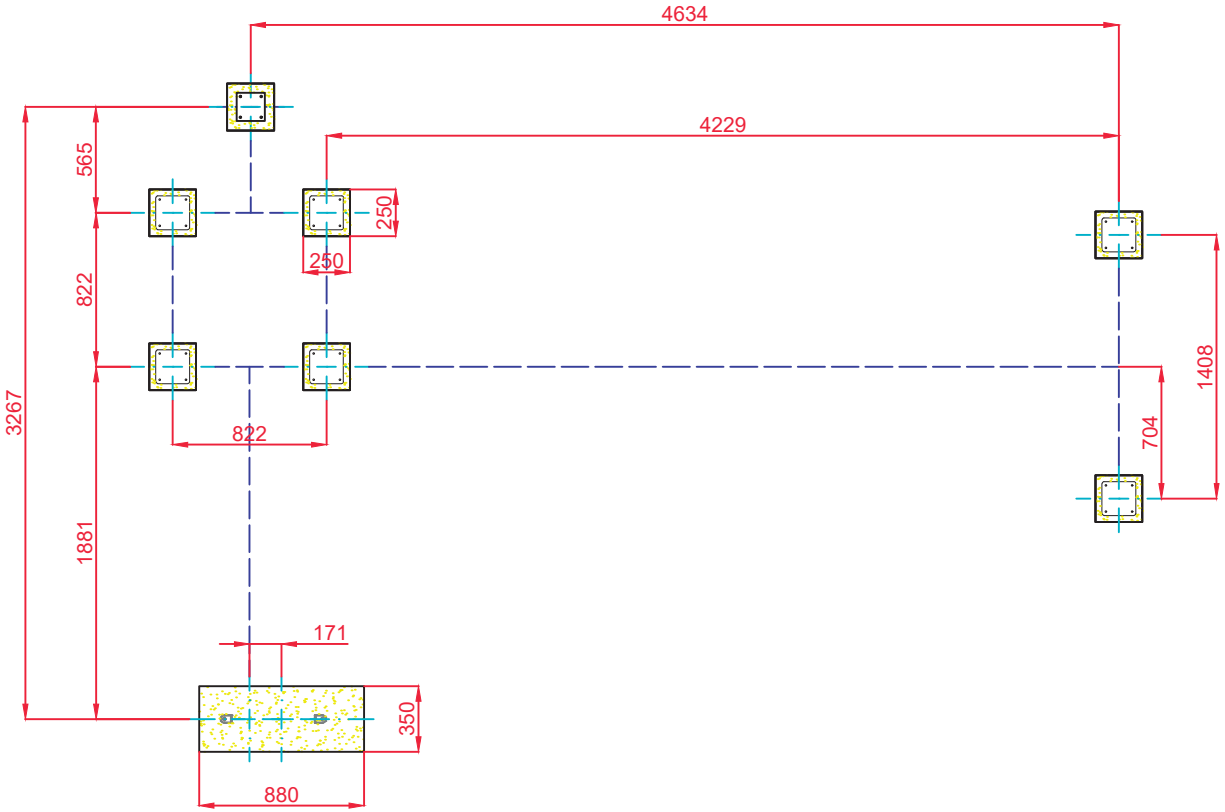

Dibujado		PLANO 2 CIMENTACIÓN Y ANCLAJES	Ref: SPTMXT02PP
Revisado			
Aprobado			
Descripción: MAXI TORRE "BEISBOL"		Escala:	Nº Hoja 3/4
		Fecha: 22/07/2019	

ALZADO

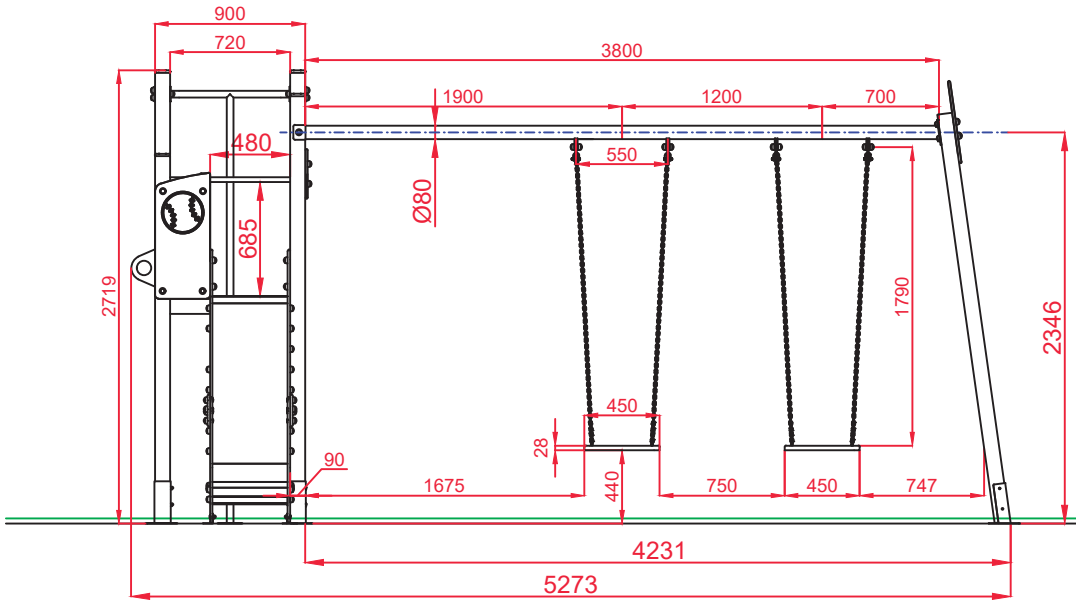

PERFIL IZQUIERDO

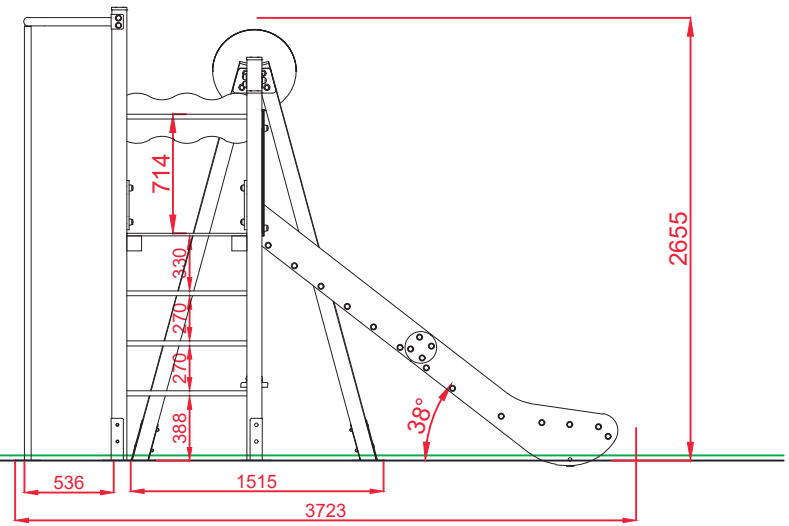

PLANTA

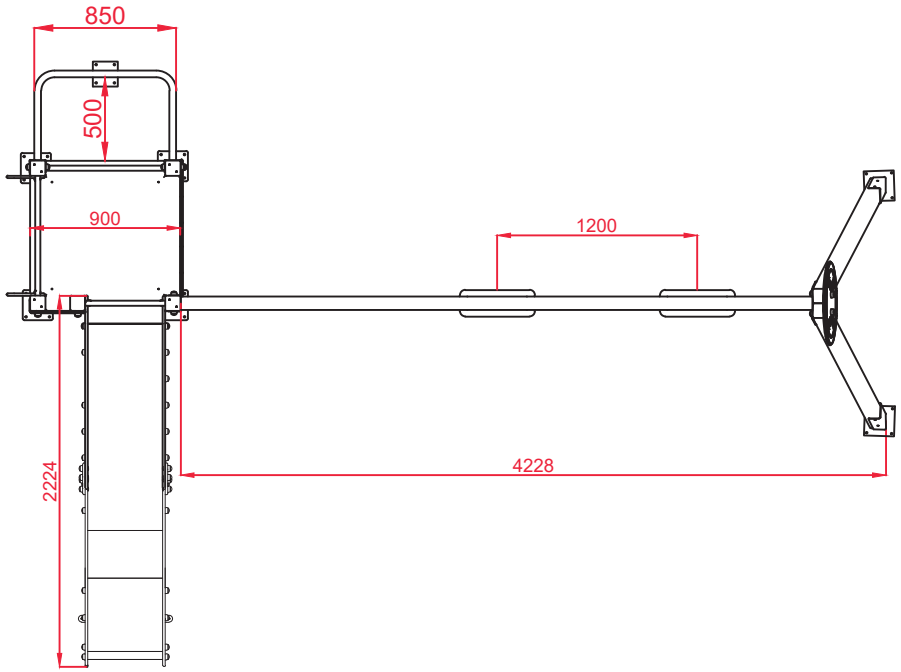

Dibujado		PLANO 3 VISTAS DE DETALLE	Ref: SPTMXT02PP
Revisado			
Aprobado			
Descripción: MAXI TORRE "BEISBOL"		Escala:	Nº Hoja 4/4
		Fecha: 22/07/2019	