DOCUMENTACIÓN TÉCNICA

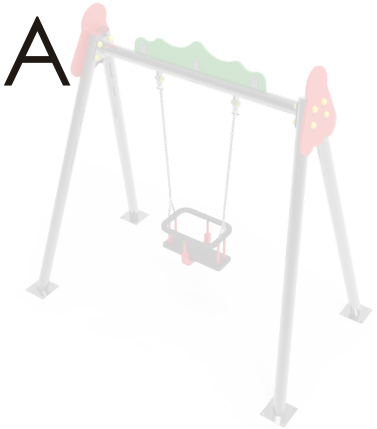

Ref.: CLP01C-INOX

Columpio “Monoplaza asiento cuna inoxidable”

UNE EN 1176-1:2018
UNE EN 1176-2:2018

Altura libre de caída: 1,04 m
Edad recomendada de uso: de 0 a 3 años
Componentes plásticos: Polietileno de alta densidad con protección UV
Larguero metálico inoxidable
Cadenas de columpio inoxidables
Tornillería protegida con tapones de polipropileno
Asiento cuna

ALZADO

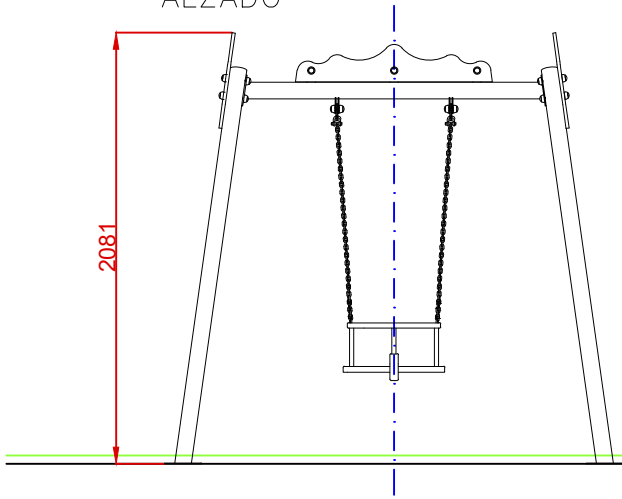

PERFIL

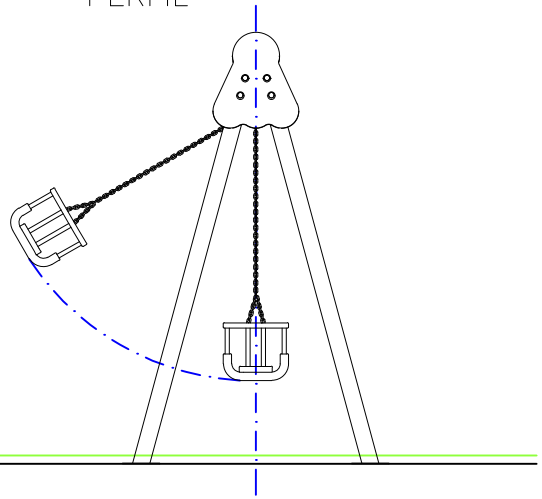

PLANTA

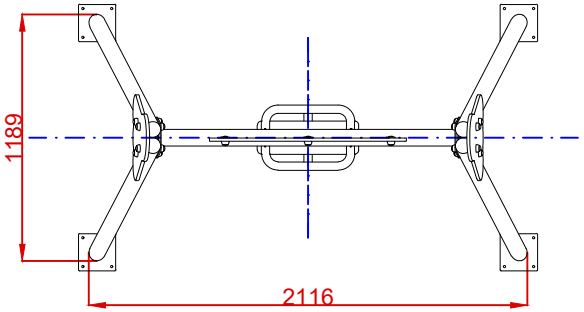

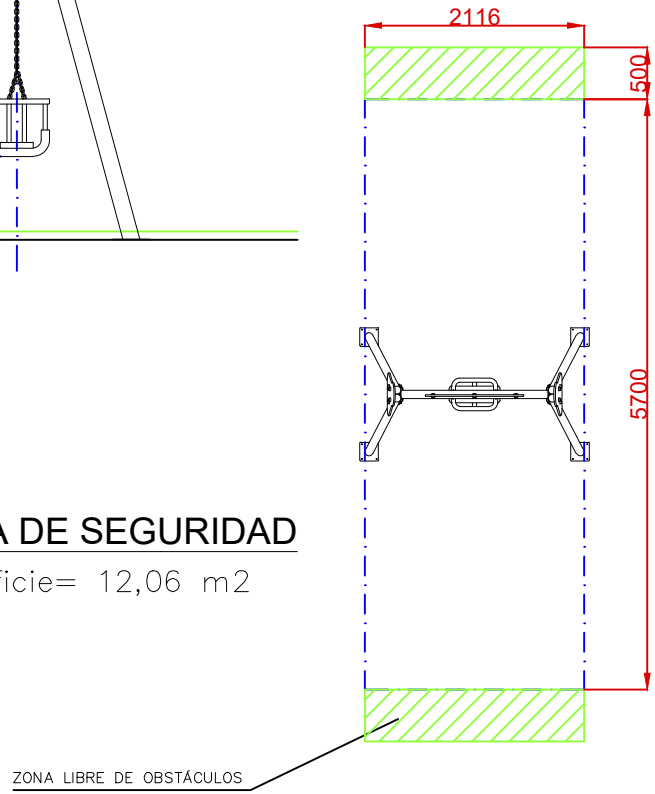

ÁREA DE SEGURIDAD

Superficie= 12,06 m2

E:1/2

Dibujado		PLANO 1 VISTAS GENERALES	Ref: CLP01C-INOX
Revisado			
Aprobado			
Descripción: COLUMPIO “MONOPLAZA ASIENTO CUNA INOXIDABLE”		Escala:	Nº Hoja 2/4
		Fecha: 28/01/2020	

DETALLES CIMENTACIÓN

ESQUEMA DE CIMENTACIÓN
EN ARENA

E: 2/1

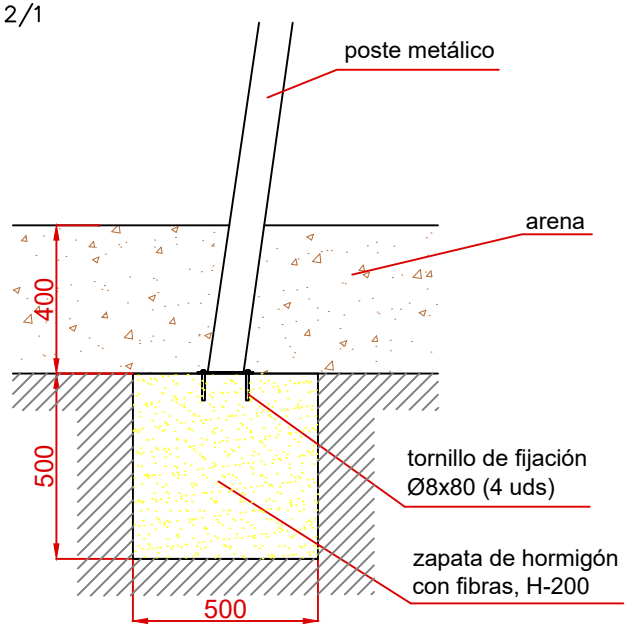

ESQUEMA DE CIMENTACIÓN
EN HORMIGÓN

E: 2/1

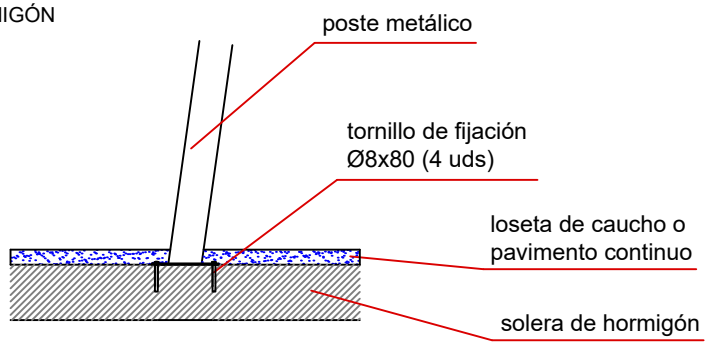

PLANTA CIMENTACIÓN

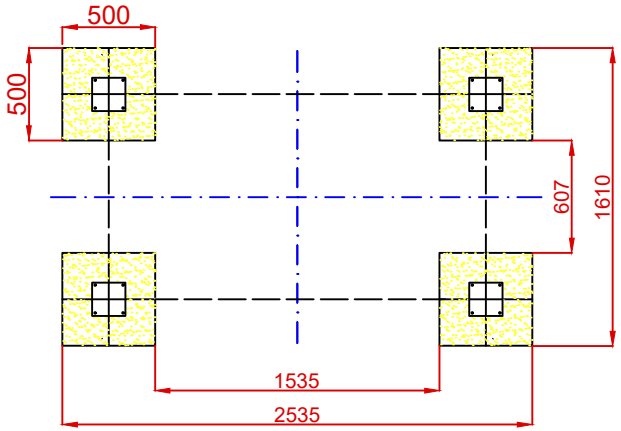

Dibujado		PLANO 2 CIMENTACIÓN Y ANCLAJES	Ref: CLP01C-INOX
Revisado			
Aprobado			
Descripción: COLUMPIO “MONOPLAZA ASIENTO CUNA INOXIDABLE”		Escala:	Nº Hoja 3/4
		Fecha: 28/01/2020	

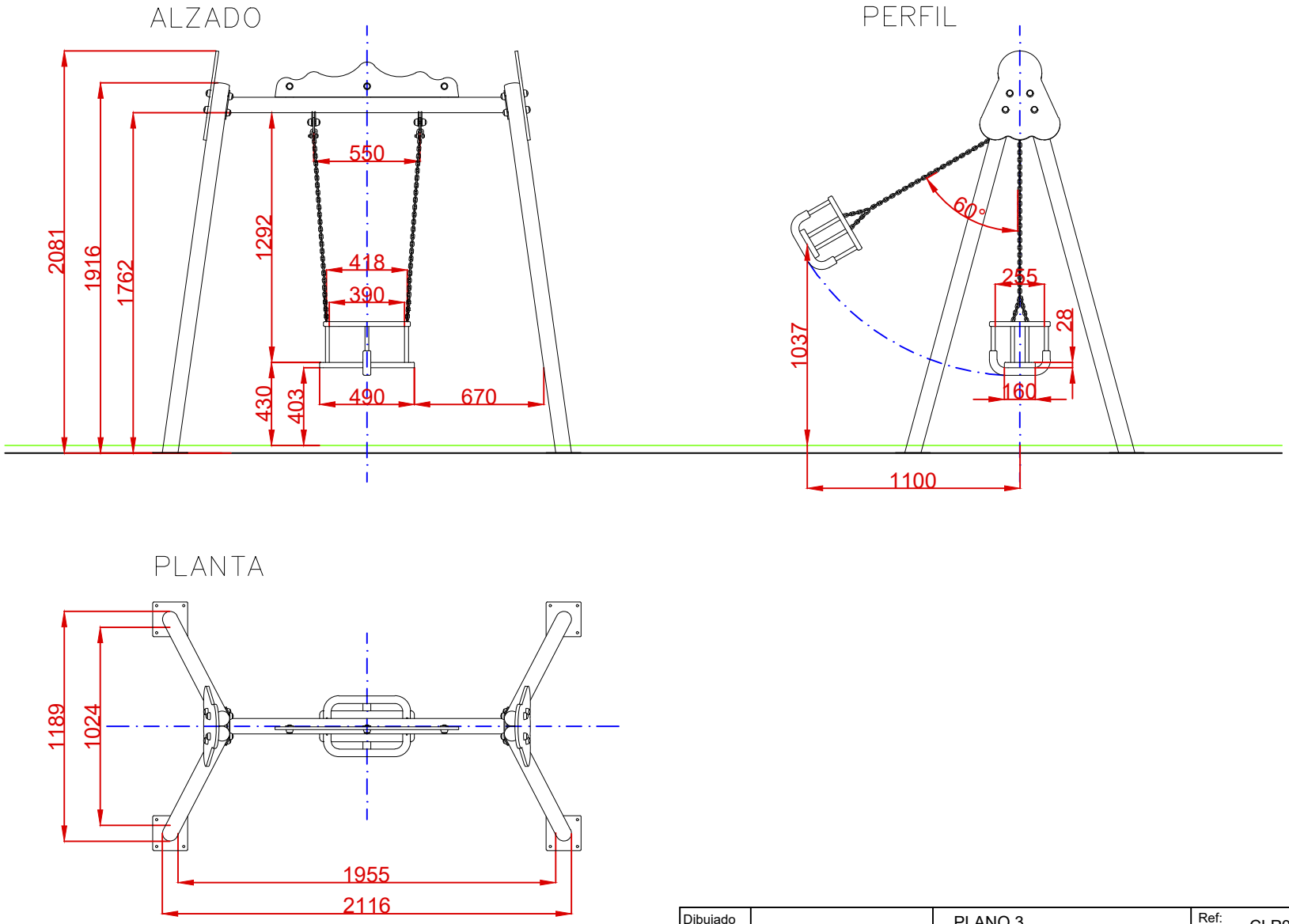

Dibujado		PLANO 3 VISTAS DE DETALLE	Ref: CLP01C-INOX
Revisado			
Aprobado			
Descripción: COLUMPIO “MONOPLAZA ASIENTO CUNA INOXIDABLE”		Escala:	Nº Hoja 4/4
		Fecha: 28/01/2020	