DOCUMENTACIÓN TÉCNICA

Ref.: CLP02PP

Columpio “Biplaza asientos planos”

UNE EN 1176-1:2018
UNE EN 1176-2:2018

Altura libre de caída: 1,30 m
Edad recomendada de uso: a partir de 3 años
Componentes plásticos: Polietileno de alta densidad con protección UV
Larguero metálico galvanizado
Cadenas de columpio galvanizadas
Tornillería protegida con tapones de polipropileno
Madera de pino tratada en autoclave Nivel IV
Asiento plano

ALZADO

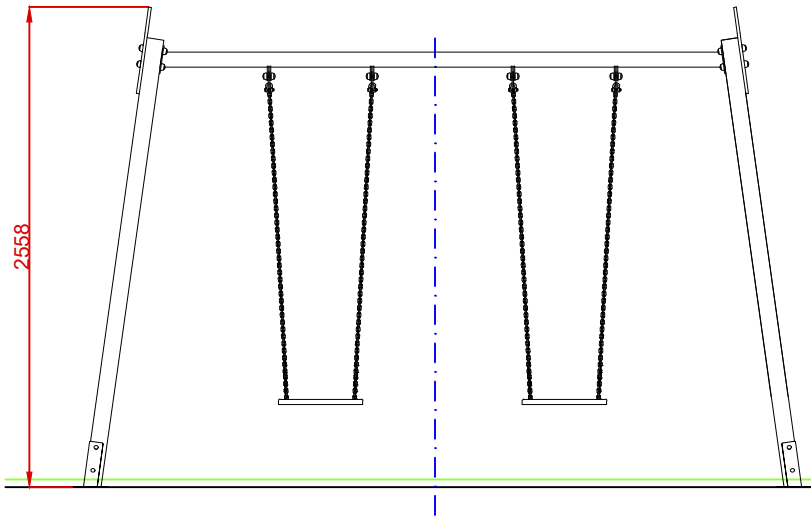

PERFIL

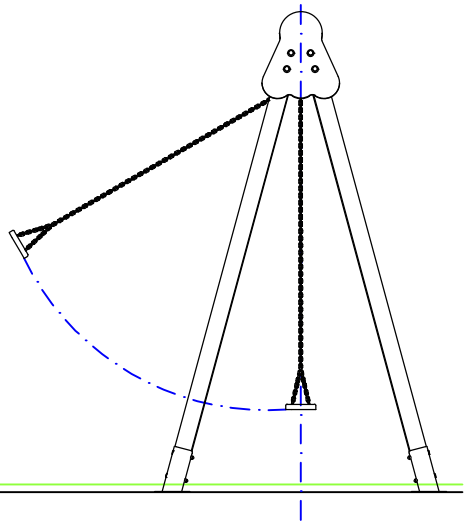

PLANTA

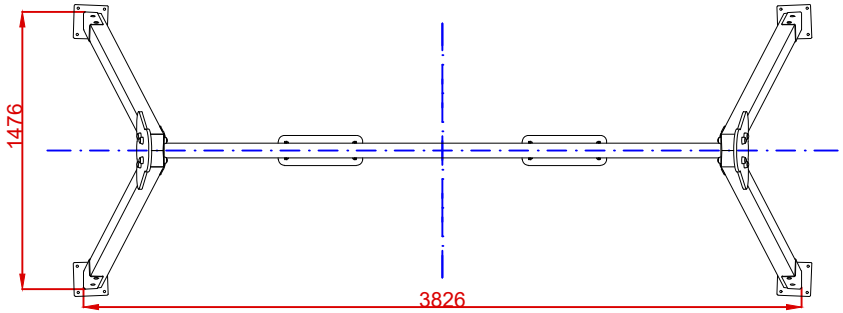

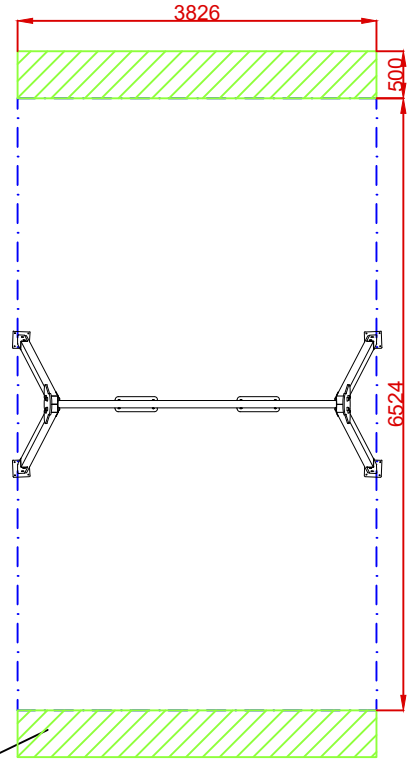

AREA DE SEGURIDAD

Superficie= 24,43 m2

E:1/2

Dibujado		VISTAS GENERALES		Ref: CLP02PP
Revisado				
Aprobado				
Descripción: BIPLAZA ASIENTOS PLANOS		Escala:	Nº Hoja 2/4	
		Fecha: 06/06/2019		

DETALLES CIMENTACIÓN

ESQUEMA DE CIMENTACIÓN
EN ARENA
E: 2/1

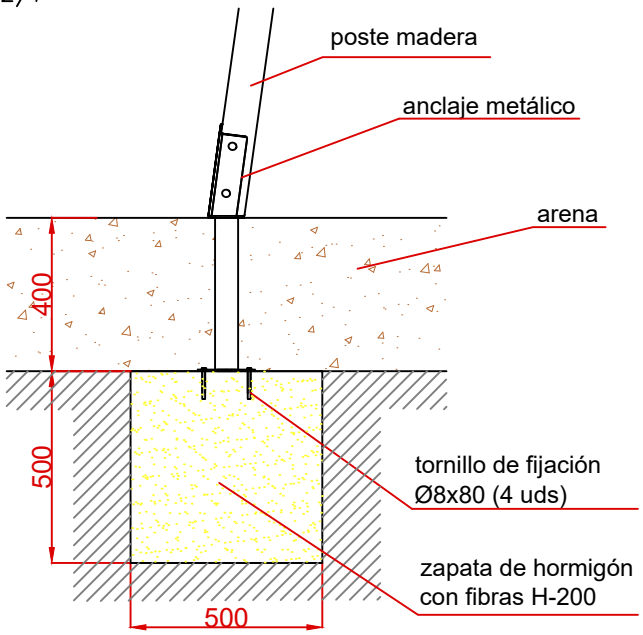

PLANTA CIMENTACIÓN

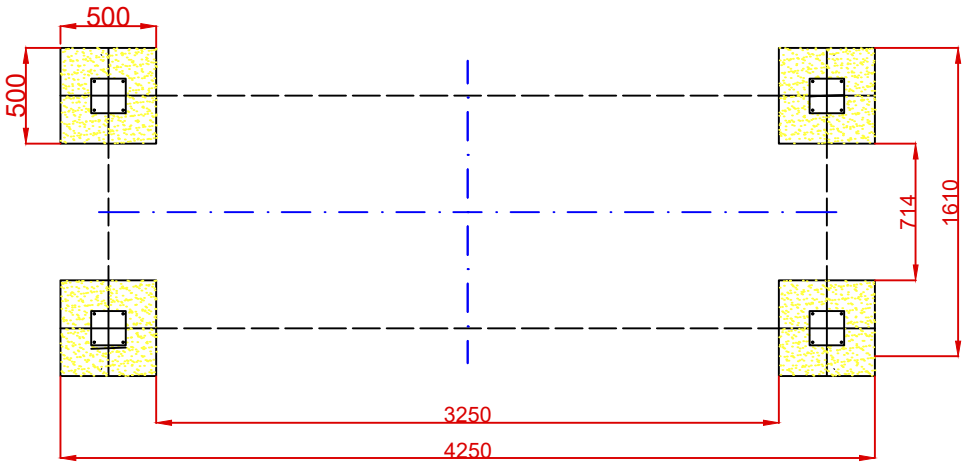

ESQUEMA DE CIMENTACIÓN
EN HORMIGÓN
E: 2/1

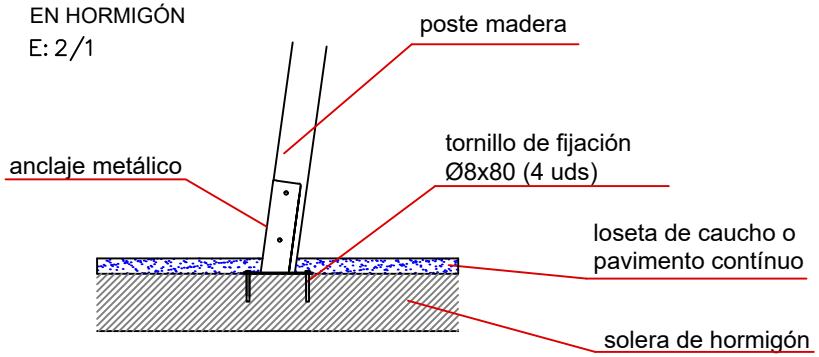

Dibujado		CIMENTACIÓN	Ref: CLP02PP
Revisado			
Aprobado			
Descripción: BIPLAZA ASIENTOS PLANOS	Escala:	Nº Hoja 3/4	
	Fecha: 06/06/2019		

ALZADO

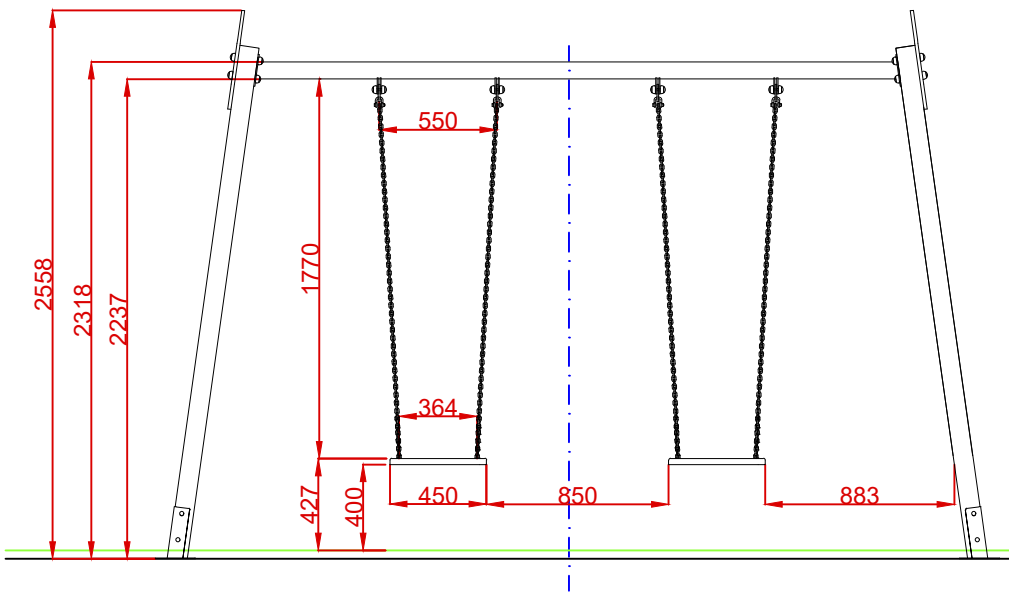

PERFIL

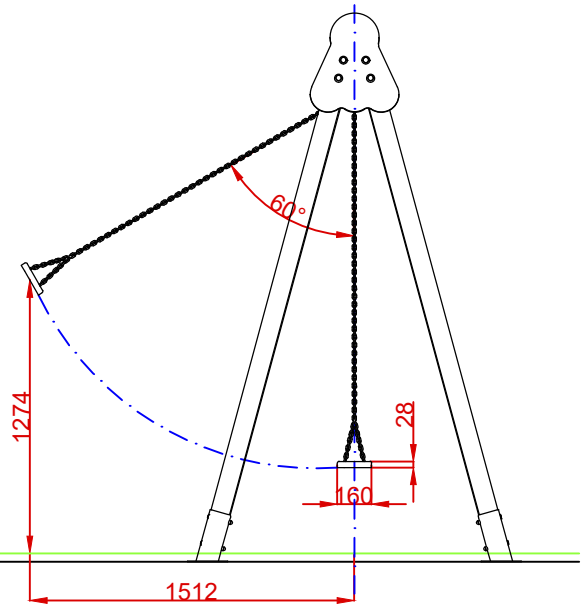

PLANTA

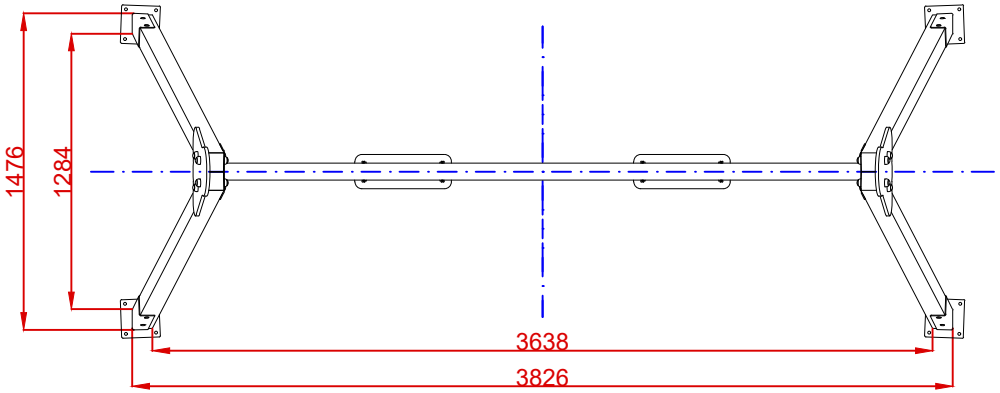

Dibujado		VISTAS DE DETALLE	Ref: CLP02PP
Revisado			
Aprobado			
Descripción: BIPLAZA ASIENTOS PLANOS		Escala:	Nº Hoja 4/4
		Fecha: 06/06/2019	