DOCUMENTACIÓN TÉCNICA

Ref: CLP12P-I

Columpio “Biplaza metálico Inclusivo y Plano”

UNE EN 1176-1:2018
UNE EN 1176-2:2018

Altura libre de caída: 1,50 m
Edad recomendada de uso: asiento plano e inclusivo a partir de 3 años
Componentes plásticos: Polietileno de alta densidad con protección UV
Larguero metálico galvanizado
Cadenas de columpio galvanizadas
Tornillería protegida con tapones de polipropileno
Asientos inclusivo, plano o cuna
Asiento inclusivo de HDPE por rotomoldeo

ALZADO

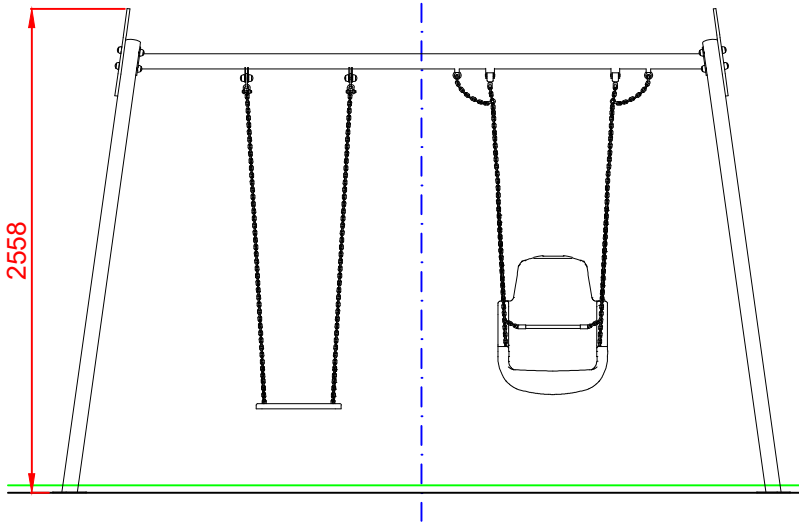

PERFIL

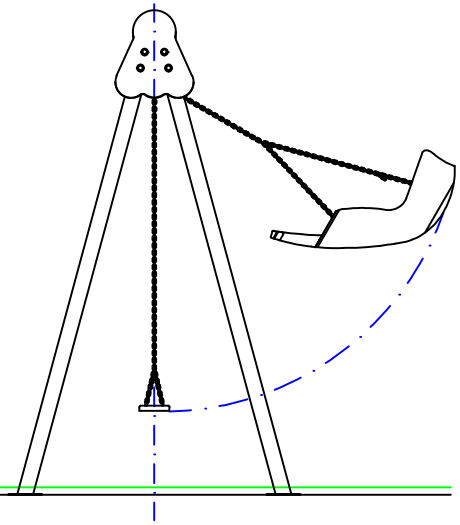

PLANTA

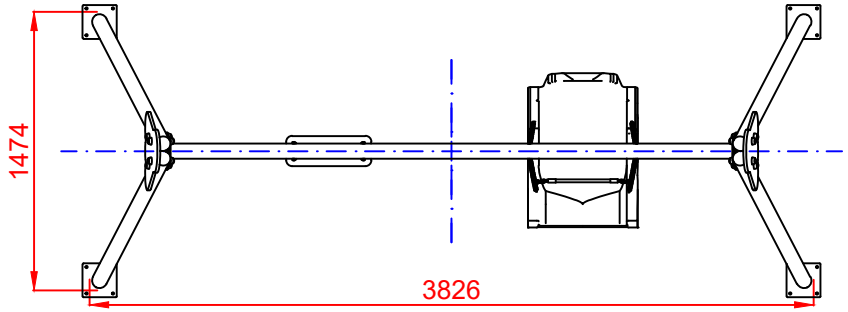

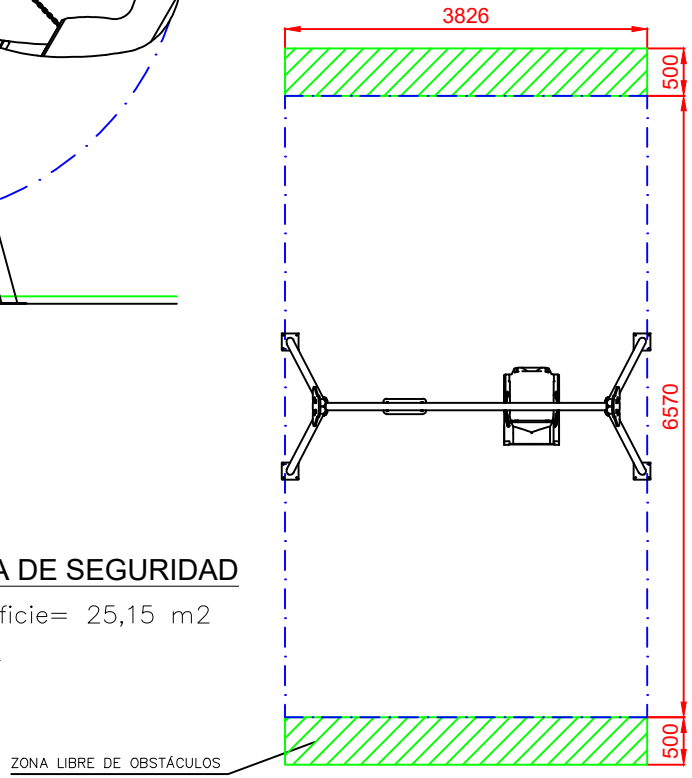

ÁREA DE SEGURIDAD

Superficie= 25,15 m2

E:1/2

Dibujado		PLANO 1 VISTAS GENERALES	Ref: CLP12P-I
Revisado			
Aprobado			
Descripción: COLUMPIO "BIPLAZA METÁLICO INCLUSIVO Y PLANO"		Escala:	Nº Hoja 2/4
		Fecha: 05/12/2019	

DETALLES CIMENTACIÓN

ESQUEMA DE CIMENTACIÓN
EN ARENA

E: 2/1

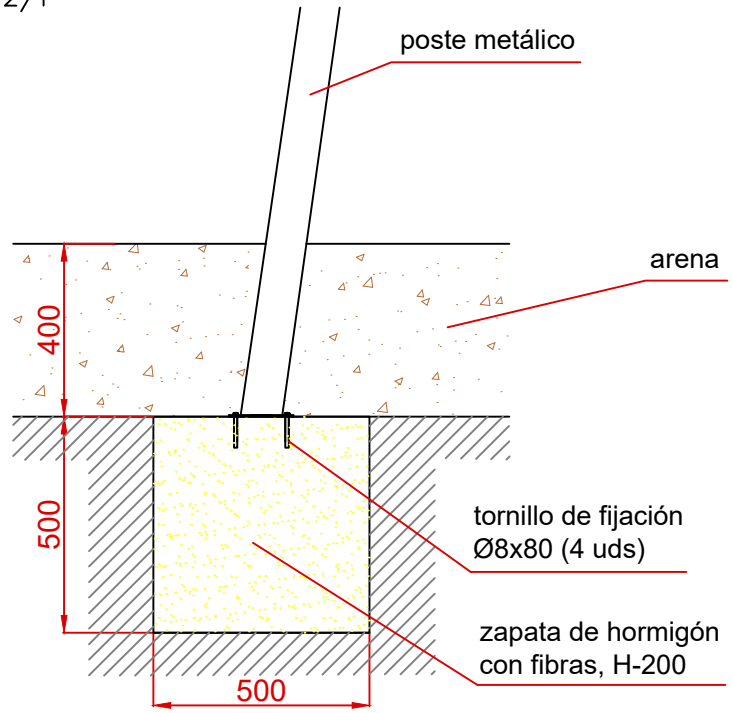

PLANTA CIMENTACIÓN

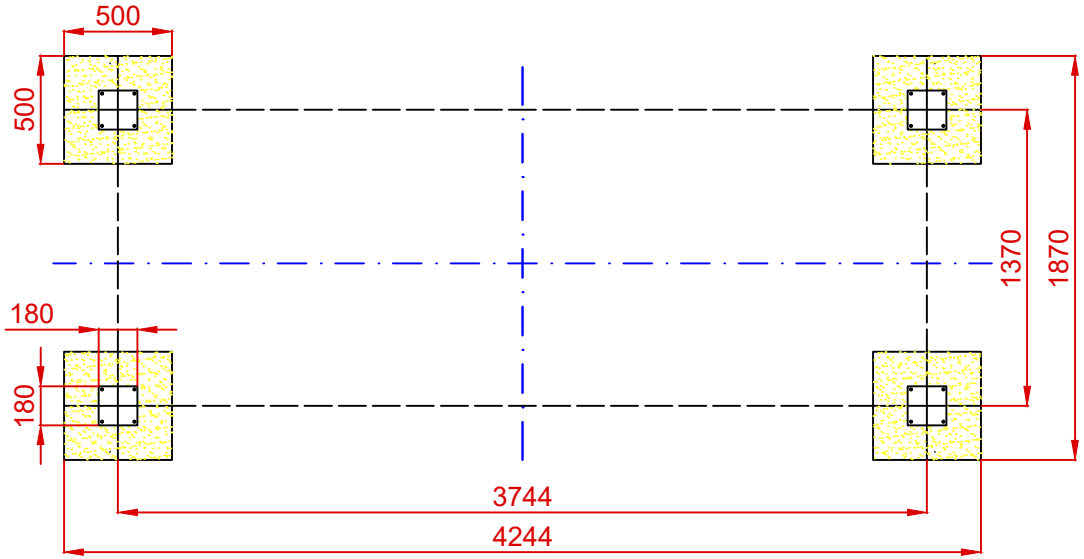

ESQUEMA DE CIMENTACIÓN
EN HORMIGÓN

E: 2/1

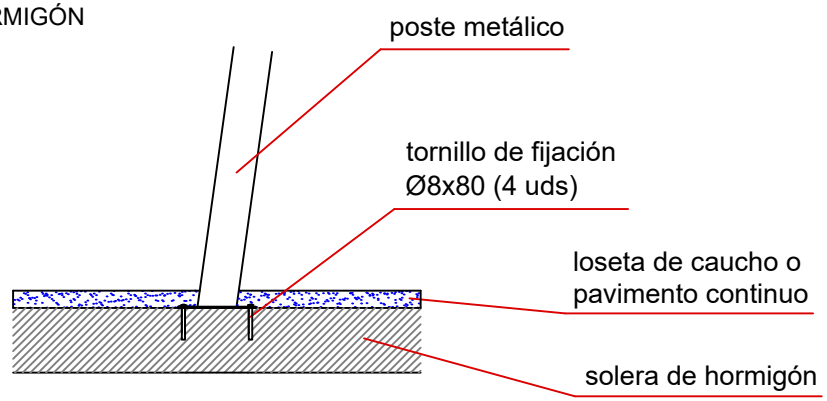

Dibujado		PLANO 2 CIMENTACIÓN Y ANCLAJES	Ref: CLP12P-I
Revisado			
Aprobado			
Descripción: COLUMPIO "BIPLAZA METÁLICO INCLUSIVO Y PLANO"		Escala:	Nº Hoja 3/4
		Fecha: 05/12/2019	

ALZADO

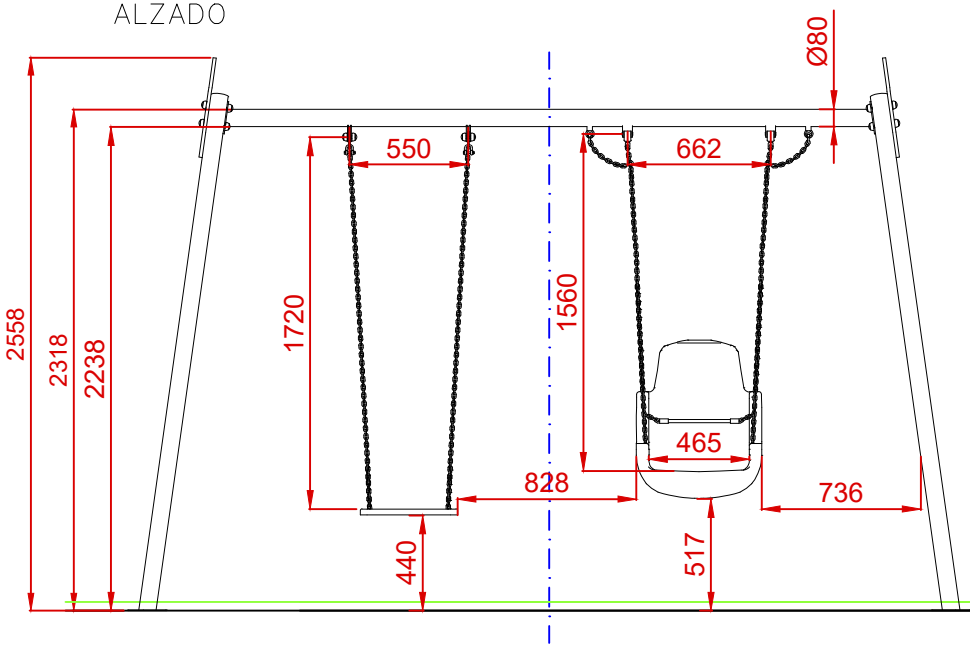

PERFIL

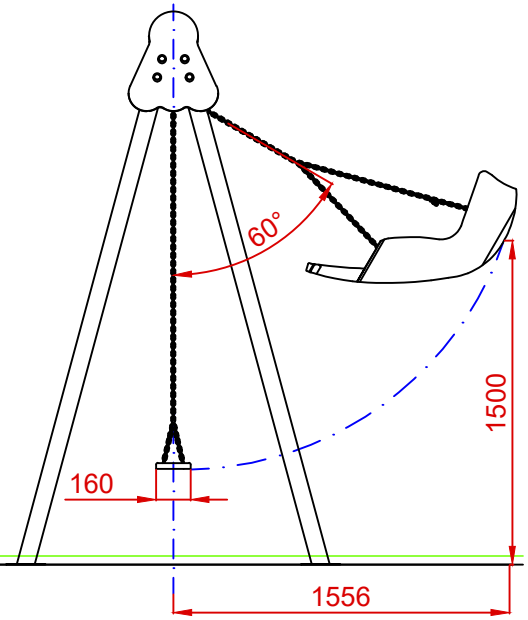

PLANTA

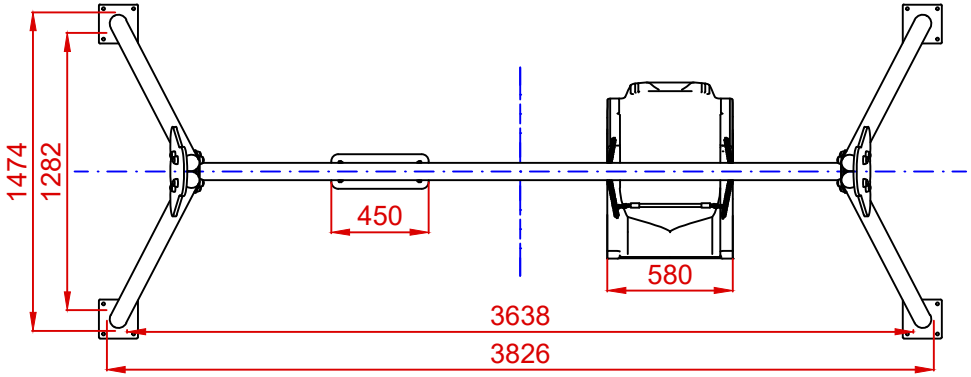

Dibujado		PLANO 3 VISTAS DE DETALLE	Ref: CLP12P-I
Revisado			
Aprobado			
Descripción: COLUMPIO "BIPLAZA METÁLICO INCLUSIVO Y PLANO"		Escala:	Nº Hoja 4/4
		Fecha: 05/12/2019	