DOCUMENTACIÓN TÉCNICA

Ref.: CGD11

Conjunto Guardería "Mesita Limón"

UNE EN 1176-1:2018

Producto Certificado
ACCM
CERTIFICADORA ACREDITADA POR ENAC

Edad recomendada de uso: de 0 a 3 años
Altura del asiento: 0,39 m
Componentes plásticos: Polietileno de alta densidad con protección UV
Estructura metálica termolacada

ALZADO

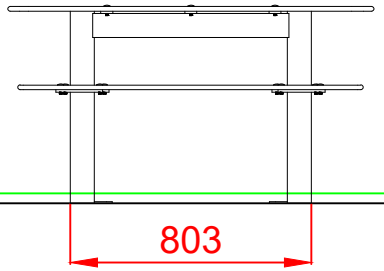

PERFIL IZQUIERDO

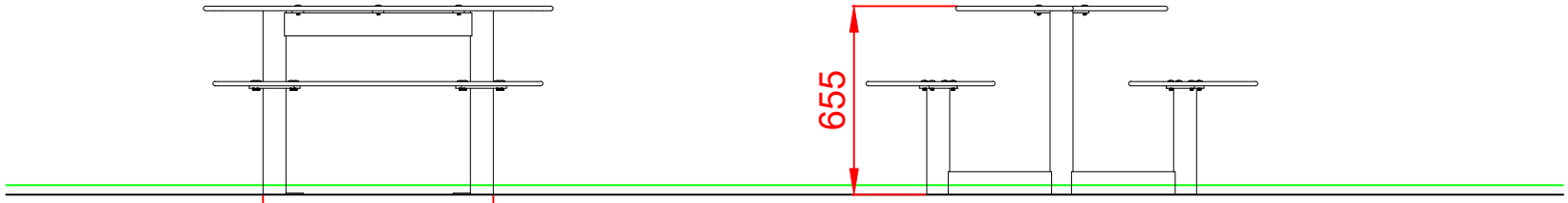

PLANTA

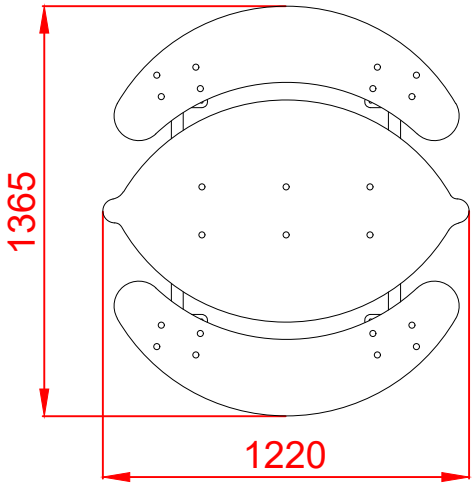

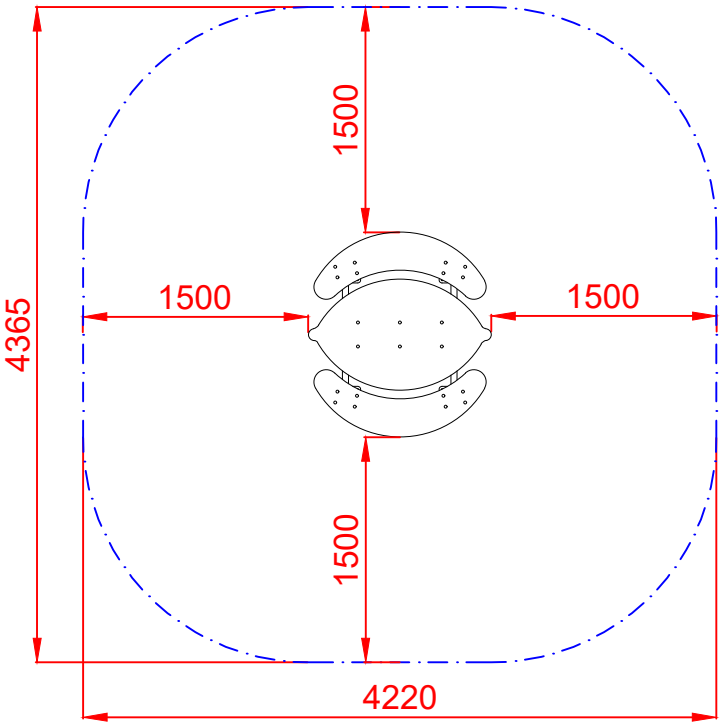

ÁREA DE SEGURIDAD
Superficie= 16,50 m2
E:1/2

Dibujado		PLANO 1 VISTAS GENERALES	Ref: CGD11
Revisado			
Aprobado			
Descripción: CONJUNTO GUARDERÍA "MESITA LIMÓN"	Escala:	Nº Hoja 2/4	
	Fecha: 01/08/2019		

DETALLES CIMENTACIÓN

ESQUEMA DE CIMENTACIÓN EN ARENA

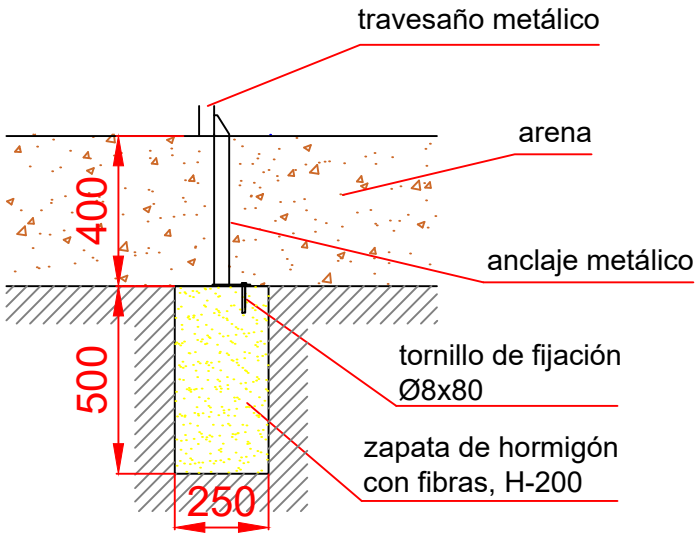

ESQUEMA DE CIMENTACIÓN EN HORMIGÓN

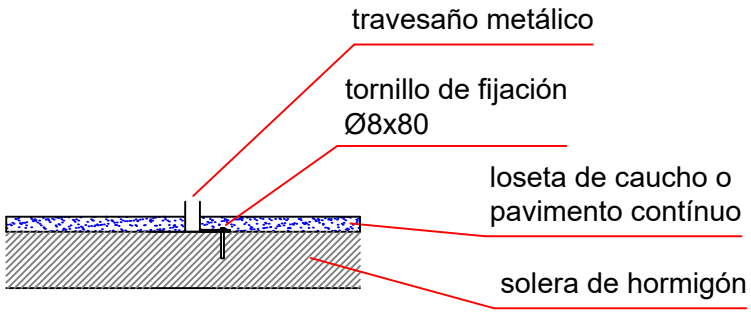

PLANTA CIMENTACIÓN
E 2:1

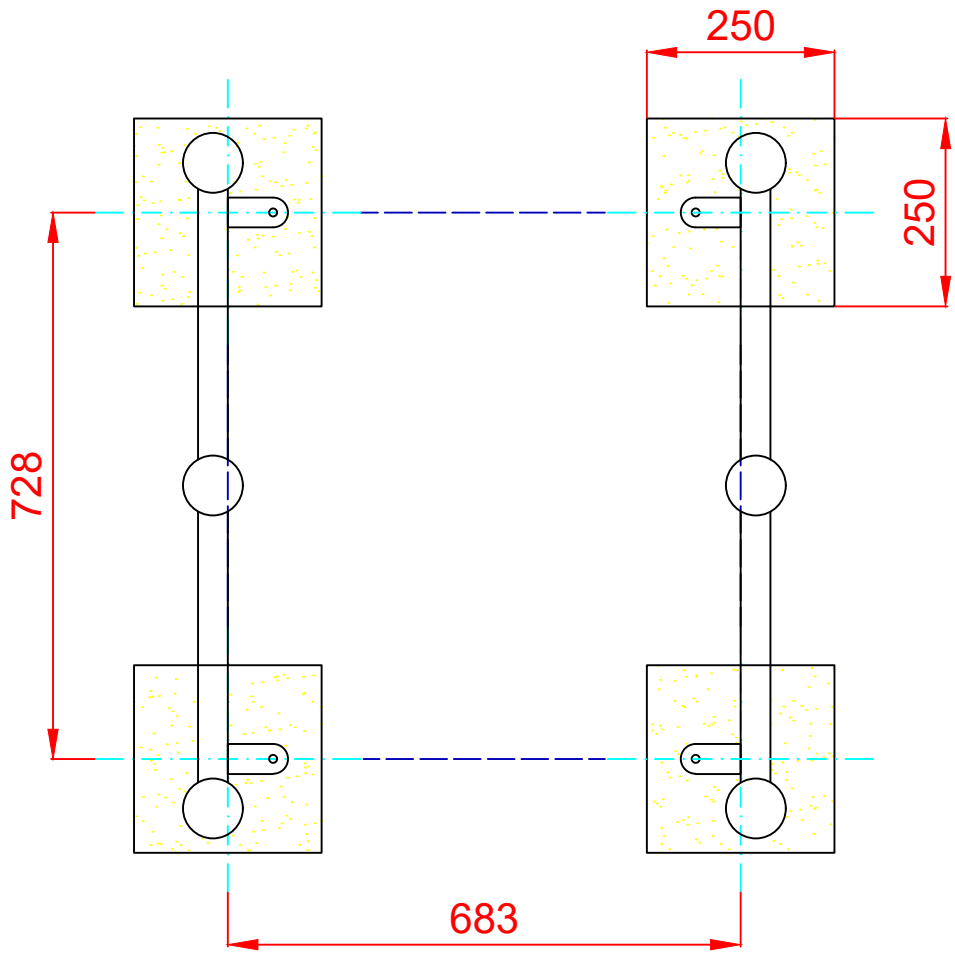

Dibujado		PLANO 2 CIMENTACIÓN Y ANCLAJES	Ref: CGD11
Revisado			
Aprobado			
Descripción: CONJUNTO GUARDERÍA "MESITA LIMÓN"	Escala:	Nº Hoja 3/4	
	Fecha: 01/08/2019		

ALZADO

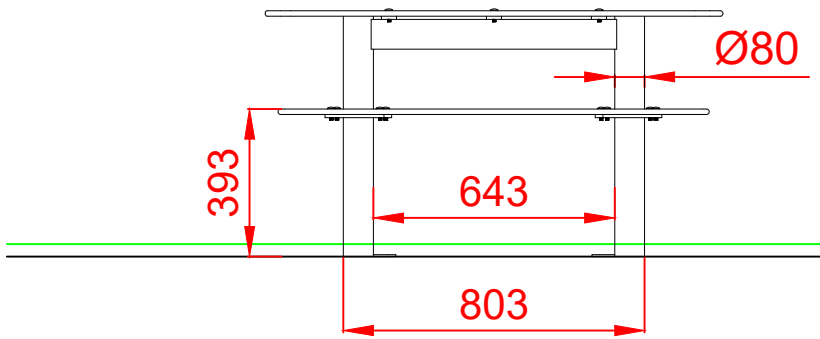

PERFIL IZQUIERDO

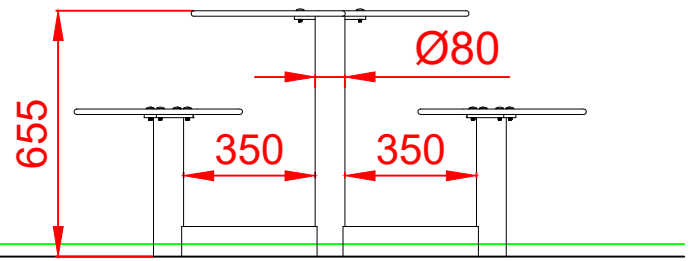

PLANTA

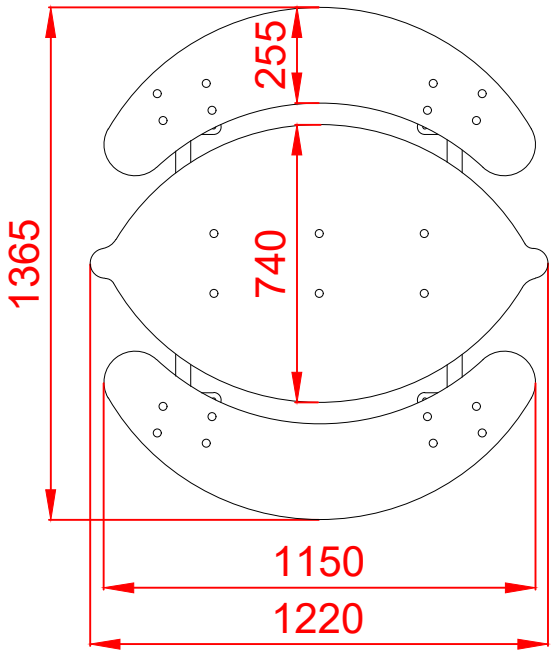

Dibujado		PLANO 3 VISTAS DE DETALLE	Ref: CGD11
Revisado			
Aprobado			
Descripción: CONJUNTO GUARDERÍA "MESITA LIMÓN"	Escala:	Nº Hoja 4/4	
	Fecha: 01/08/2019		