DOCUMENTACIÓN TÉCNICA

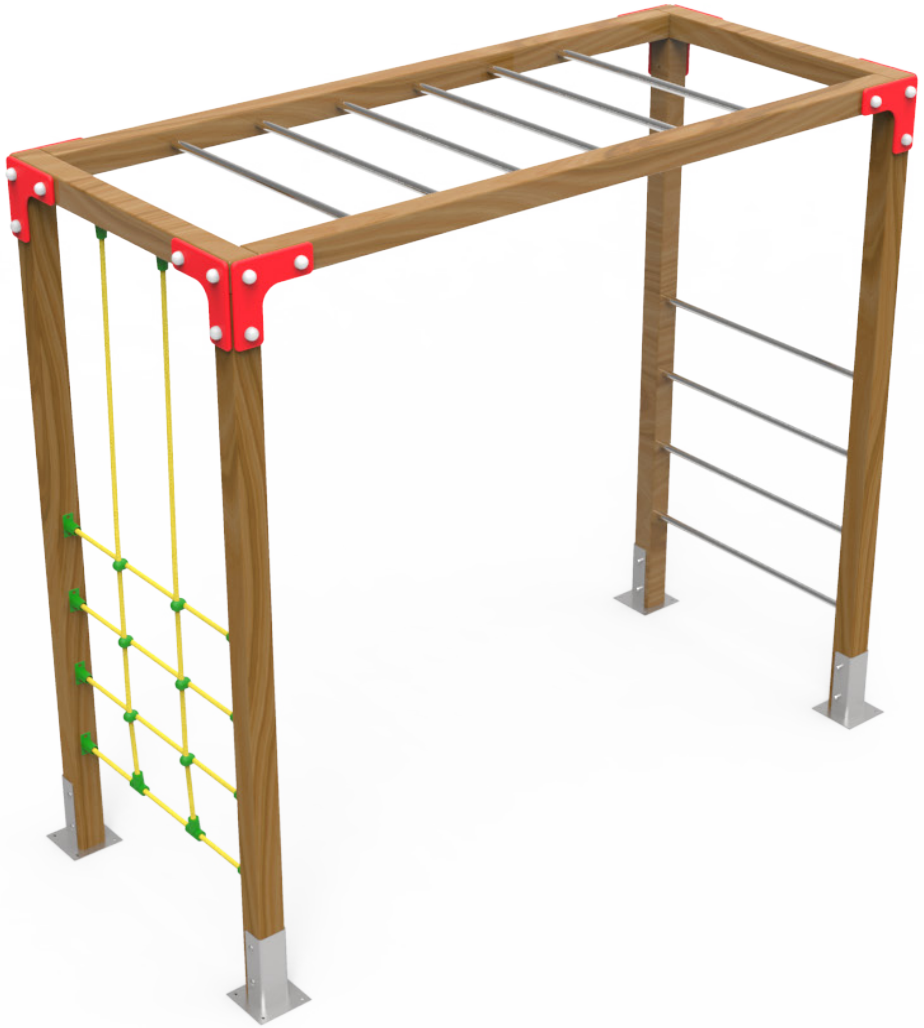

Ref.: TRP03

Trepa nº3

UNE EN 1176-1:2018

Altura libre de caída: 1,35 m
Edad recomendada de uso: a partir de 3 años
Madera de pino tratada en autoclave Nivel IV
Componentes plásticos: Polietileno de alta densidad con protección UV
Trepa de cuerda con alma de acero
Tubos de acero inoxidable
Componentes metálicos galvanizados
Tornillería protegida con tapones de polipropileno

ALZADO

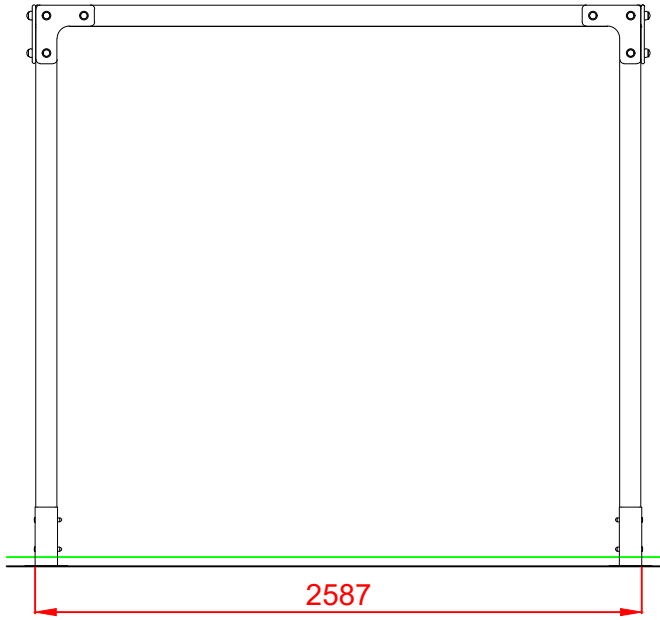

PERFIL IZQUIERDO

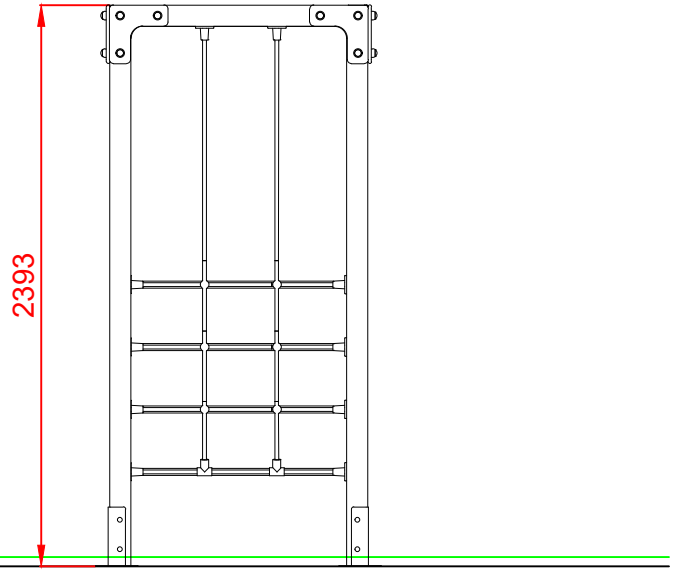

PLANTA

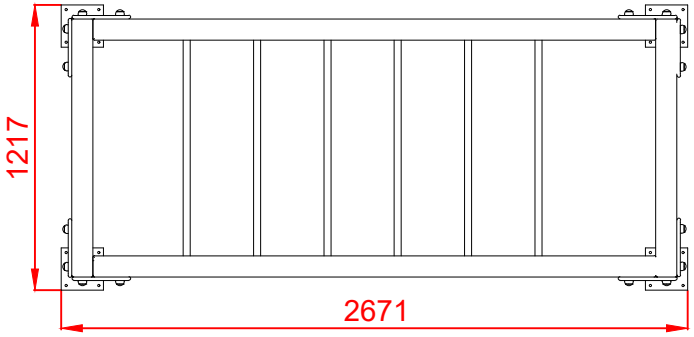

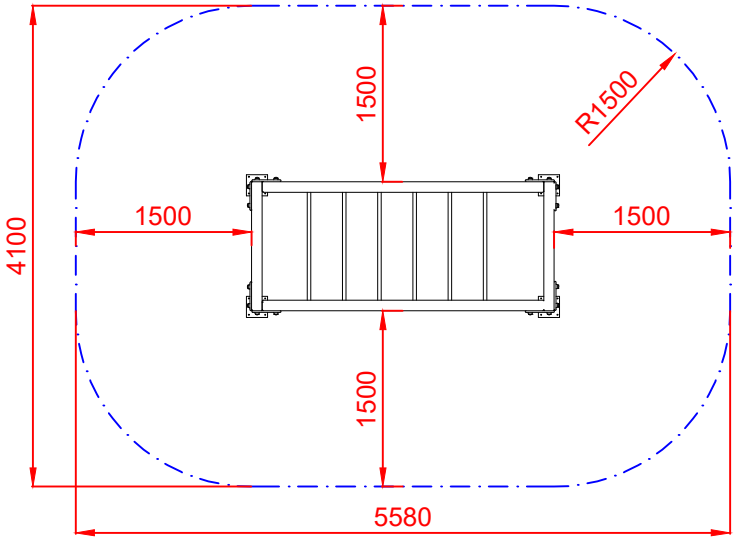

ÁREA DE SEGURIDAD
Superficie= 20,95 m2
E:1/2

Dibujado		PLANO 1 VISTAS GENERALES	Ref: TRP03
Revisado			
Aprobado			
Descripción: TREPA Nº3		Escala:	Nº Hoja 2/4
		Fecha: 24/07/2019	

DETALLES CIMENTACIÓN

ESQUEMA DE CIMENTACIÓN EN ARENA

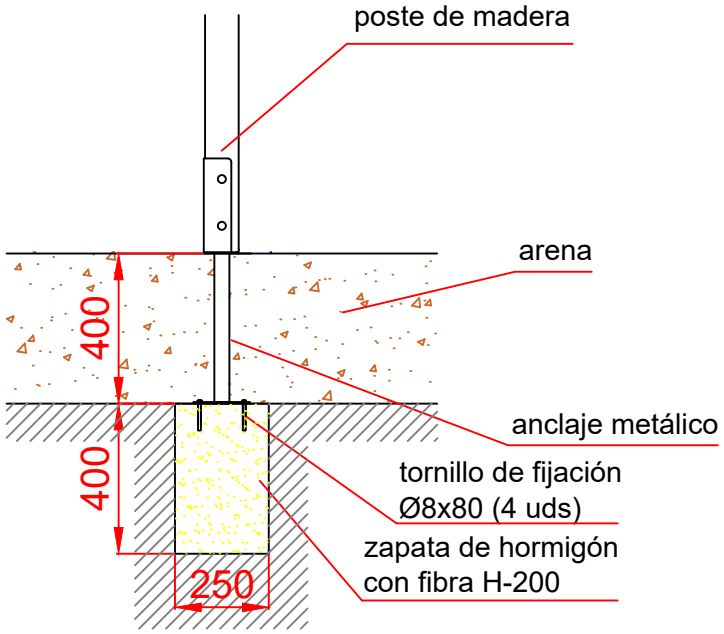

PLANTA CIMENTACIÓN

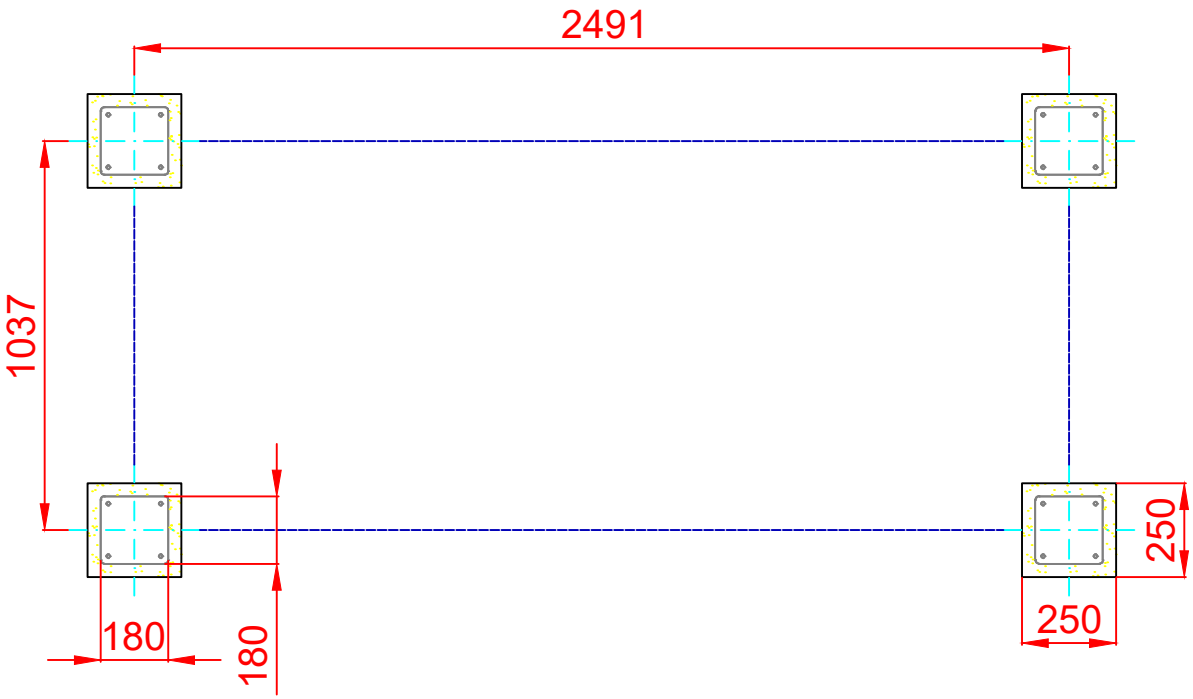

ESQUEMA DE CIMENTACIÓN EN HORMIGÓN

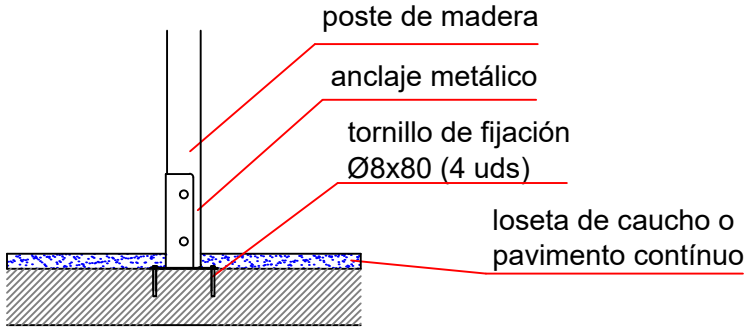

Dibujado		PLANO 2 CIMENTACIÓN Y ANCLAJES	Ref: TRP03
Revisado			
Aprobado			
Descripción: TREPA Nº3		Escala:	Nº Hoja 3/4
		Fecha: 24/07/2019	

ALZADO

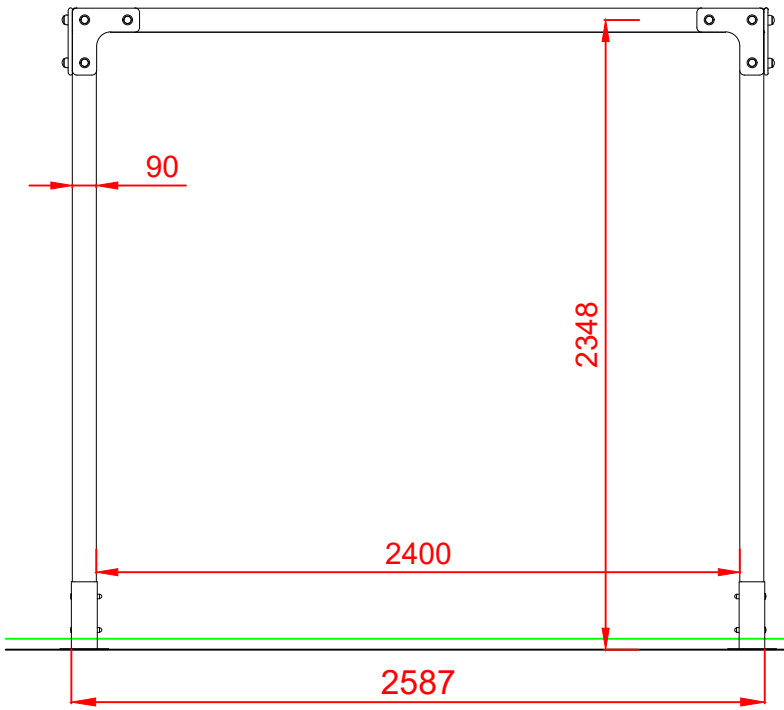

PERFIL IZQUIERDO

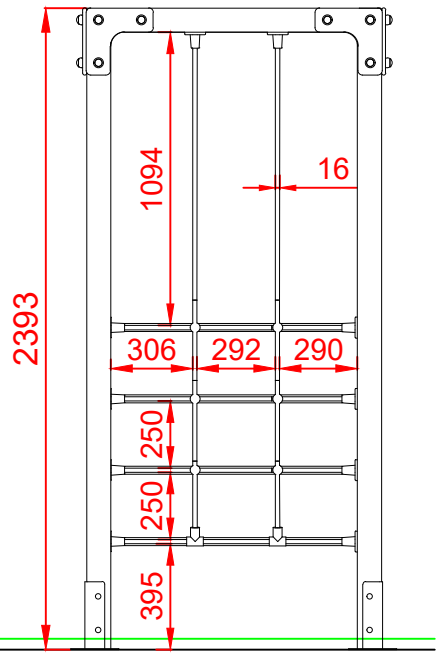

PLANTA

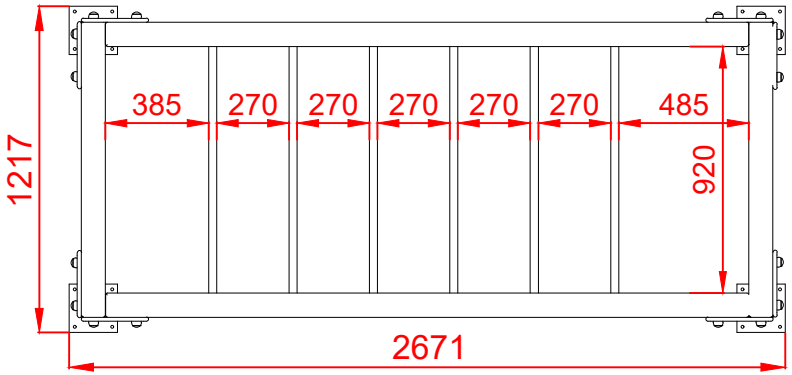

Dibujado		PLANO 3 VISTAS DE DETALLE	Ref: TRP03
Revisado			
Aprobado			
Descripción: TREPA Nº3	Escala:	Nº Hoja 4/4	
	Fecha: 24/07/2019		