DOCUMENTACIÓN TÉCNICA

Ref.: TRP11

Red Cono Redonda

UNE EN 1176-1:2018

Altura libre de caída: 2,64 m
Edad recomendada de uso: a partir de 3 años
Fabricada con cuerda armada antivandálica ø16 mm
Conectores de Aluminio
Barra termolacada en polvo con cápsula galvanizada en caliente

ALZADO

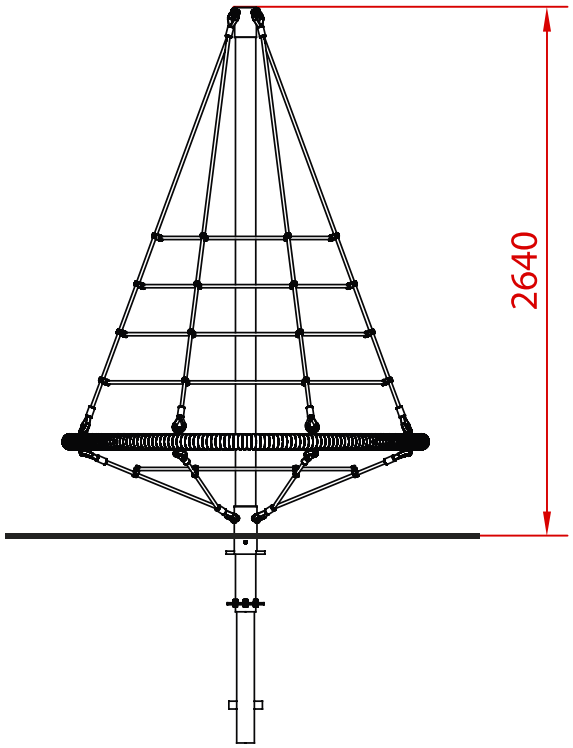

PLANTA

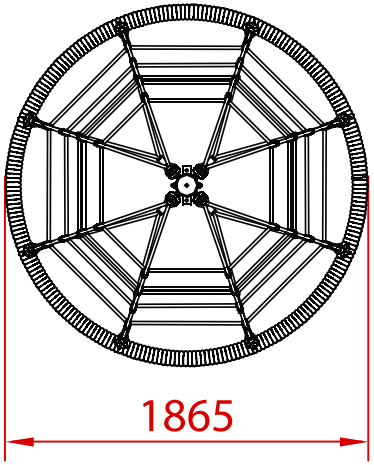

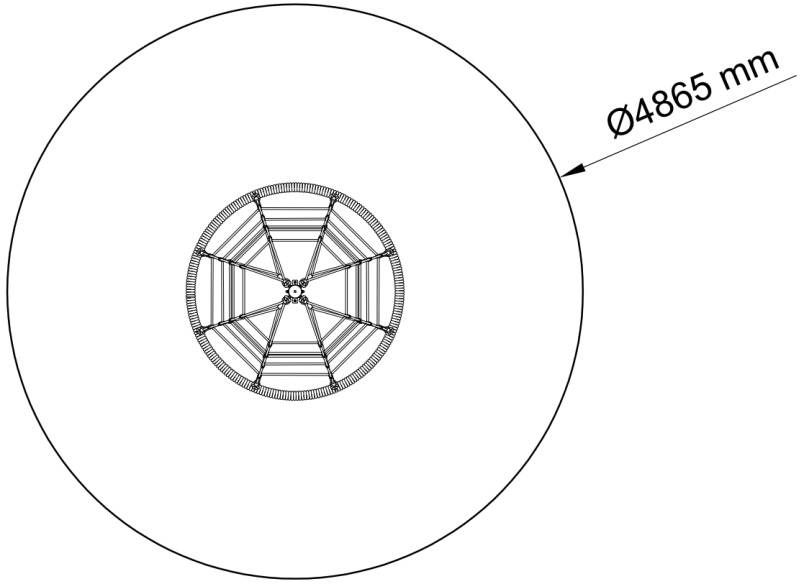

ÁREA DE SEGURIDAD
Superficie= 18,59 m2
E:1/2

Dibujado		PLANO 1 VISTAS GENERALES	Ref: TRP11
Revisado			
Aprobado			
Descripción: RED CONO REDONDA		Escala:	Nº Hoja 2/2
		Fecha: 26/12/2019	